KNARR®

COMPATTO

#2

Il tuo partner ideale nella costruzione di stampi.

KNARR.com

CANNOCCHIALI STEPLESS

- Il profilo interno conico riduce l'usura dell'espulsore
- Maggiore produttività e ridotto rischio di rottura
- Lunghezze standard fino a 1000 mm
- Maggiore stabilità
- Meno tempi di fermo macchina e maggiore durata dell'utensile
- Montaggio del gruppo estrazione più semplice

ESPULSORI SU MISURA E PRONTI ALL' USO

- Esecuzione individuale secondo le tue esigenze
- Lunghezza finita pronta al montaggio (+/- 0,01 mm)
- Lavorazione di profili secondo le tue specifiche
- Incisioni di alta precisione grazie al moderno controllo laser

Lunghezza di installazione

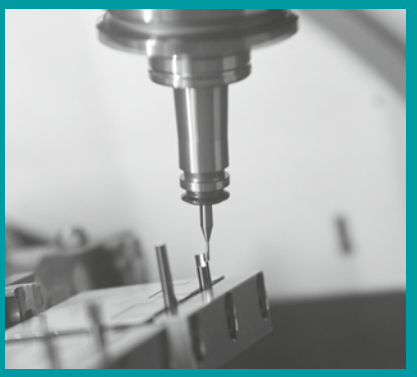

Lavorazione del profilo

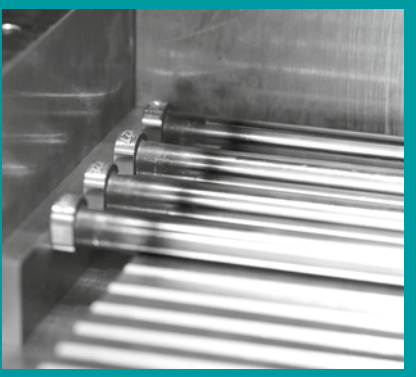

Servizio di incisione

39111 • 39111DLC • 39414

ESPULSORE CON SISTEMA ANTI-ROTAZIONE E PRE-CENTRAGGIO

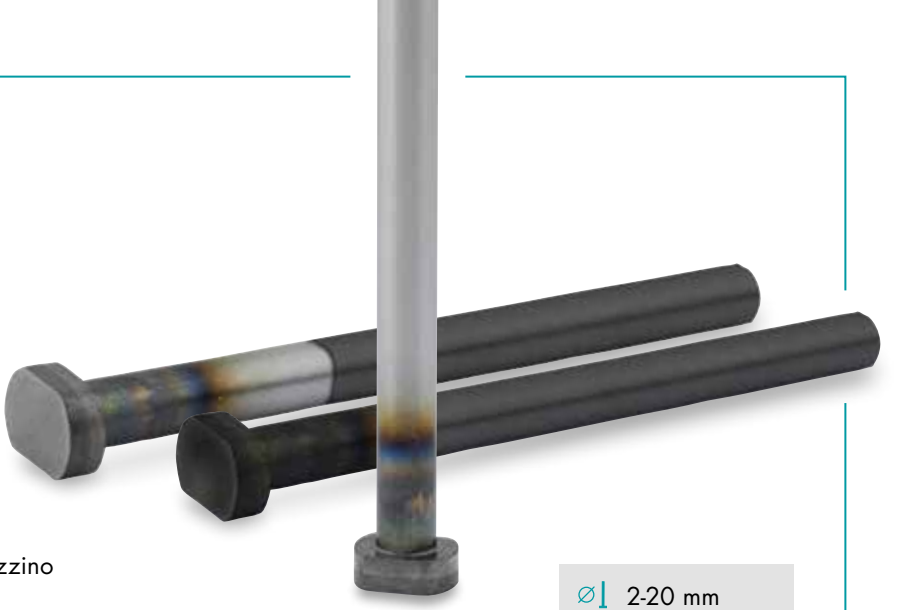

- Posizionamento accurato e sistema anti-rotazione senza distorsioni grazie alle superfici diritte su due lati
- Misure di ricambio con lo stesso spazio di montaggio
- Lunghezza fino a 800 mm disponibile a magazzino
- Smusso circonferenziale di pre-centraggio
- Temprato – DLC – nitrurato / ossidato

⌀ 2-20 mm
125-800 mm

300111 • 300111DLC • 300414

NUOVO

ESPULSORE TIRA-MATEROZZA
CON SOTTOSQUADRO E SISTEMA ANTI-ROTAZIONE

PRONTI ALL' USO

⌀ 3-12 mm

- Il sottosquadro trattiene in posizione le materozze
- Consegnato „pronto all'uso"
- Può essere utilizzato per tutti i materiali plastici
- Tempi di produzione / consegna brevi
- Incisione opzionale
- Dati CAD disponibili online
- Temprato – DLC – nitrurato / ossidato

32151 • 32161 • 32171DLC • 32181DLC • 32141 • 32141DLC • 32121 • 32121DLC • 32581 • 32571 • 326141

ESPULSORI LAMELLARI
NUOVE DIMENSIONI DISPONIBILI

800 NUOVE DIMENSIONI

- Tipi di materiali: HSS, temprato, nitrurato-ossidato
- Raggi angolari standard: R 0,2 o R 0,1
- Raggi angolari in due classi di tolleranza Standard: +0,02 / Precisione: +0.005 mm
- Espulsore lamellare con lama extra-lunga con o senza raggi angolari
- Espulsori a sezione quadra per applicazioni versatili
- Rivestimento DLC opzionale immediatamente disponibile
- Su richiesta produzione speciale a disegno

461000

NUOVO

DISPOSITIVO A CREMAGLIERA
PER STAMPI SANDWICH

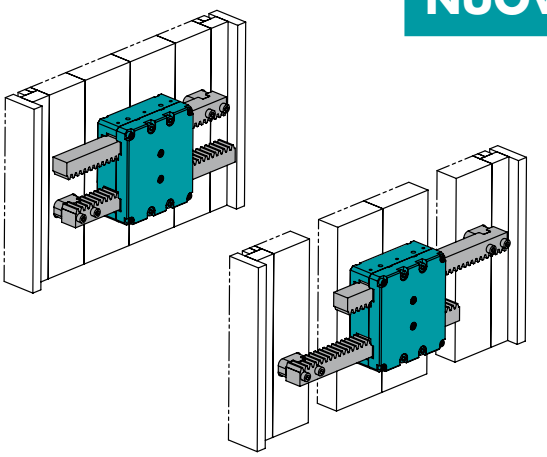

- Design compatto – 30% in meno rispetto a prodotti similari
- Le parti sono pre-assemblate, per un montaggio più facile e veloce
- Soluzione efficiente in termine di costi
- Servizio di taglio a misura

kN 8-22,5

H max. 1150 mm

max. 200 °C

462000

NUOVO

DISPOSITIVO ELICOIDALE
PER STAMPI SANDWICH

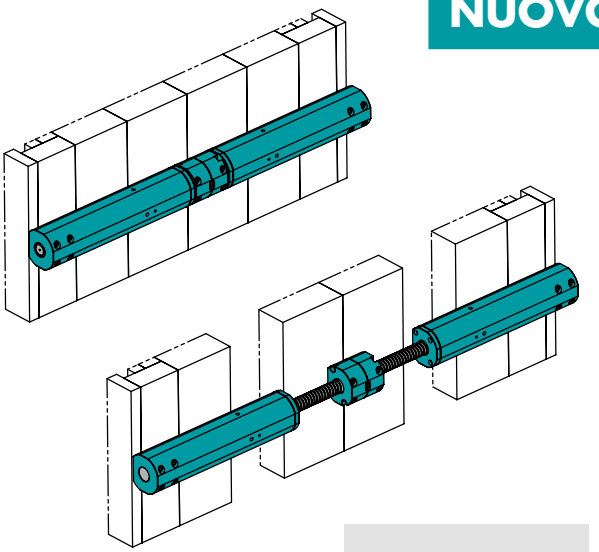

- Design compatto
- La particolare geometria della spirale permette il trasferimento di forze elevate
- L' ingombro ridotto consente l' utilizzo di robot o di unità di iniezioni addizionali
- Le parti sono pre-assemblate, per un montaggio più facile e veloce
- Adatto per stampi con cicli veloci
- Possibilità di esecuzioni particolari (servizio di taglio a misura)

kN 20-250

H max. 800 mm

max. 200 °C

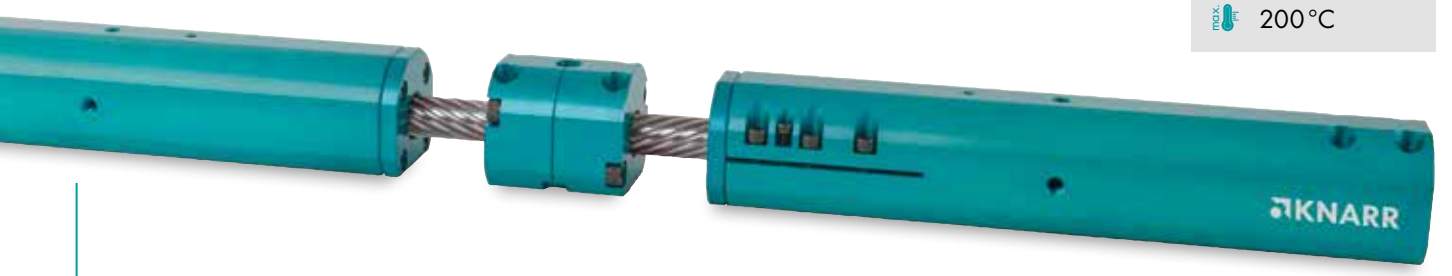

NUOVO

PIASTRINE DI GUIDA
PER CARRELLI

- Diverse lunghezze standard disponibili
- Accorciabile alla lunghezza desiderata
- Consegna rapida grazie all'elevata disponibilità di stock

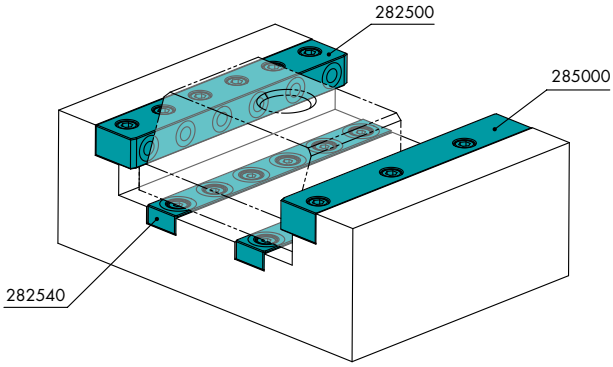

PIASTRINA DI GUIDA, LATERALE
- Diverse distanze dei fori disponibili (25 mm/50 mm)
- Ottime proprietà di scorrimento a secco grazie al rivestimento DLC
- Scanalature di lubrificazione addizionali

PIASTRINA DI SCORRIMENTO
- Ottime proprietà di scorrimento a secco grazie al rivestimento DLC
- Scanalature di lubrificazione addizionali

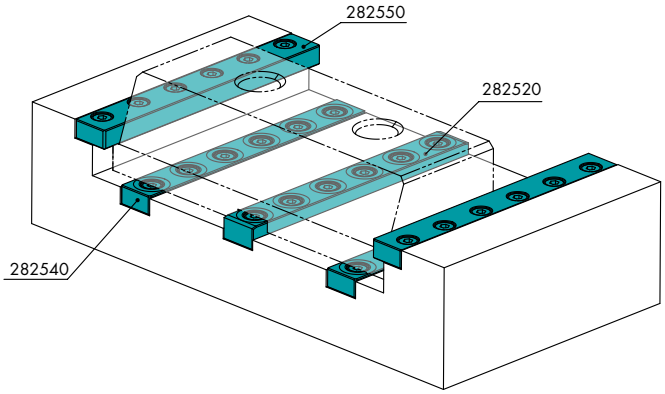

PIASTRINA DI GUIDA, CENTRALE
- Ideale per carrelli complessi o di grandi dimensioni
- Orientamento in caso di espansione dovuta alla temperatura
- Ottime proprietà di scorrimento a secco grazie al rivestimento DLC
- Scanalature di lubrificazione addizionali

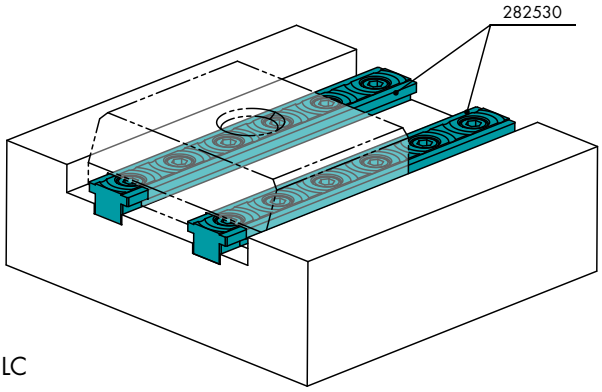

PIASTRINA DI GUIDA, FORMA A T
- Guida precisa del carrello e ingombro ridotto
- Nessuna necessità di guide laterali
- Ottime proprietà di scorrimento a secco grazie al rivestimento DLC
- Scanalature di lubrificazione addizionali

ELEMENTI A CARRELLO
PER ESTRAZIONE DI NORMALI SOTTOSQUADRI

- Più di 30 tipi nel nostro assortimento standard
- Disponibile come pezzo unico o come parte superiore tripartita salvaspazio
- Corsa: 2,7 mm - 17,25 mm
- Carrello disponibile anche come grezzo (senza inserto, non filettato)

SCORRIMENTI SPECIALI
PRODUCIAMO CARRELLI E SCORRIMENTI SPECIALI SECONDO LE VOSTRE SPECIFICHE.

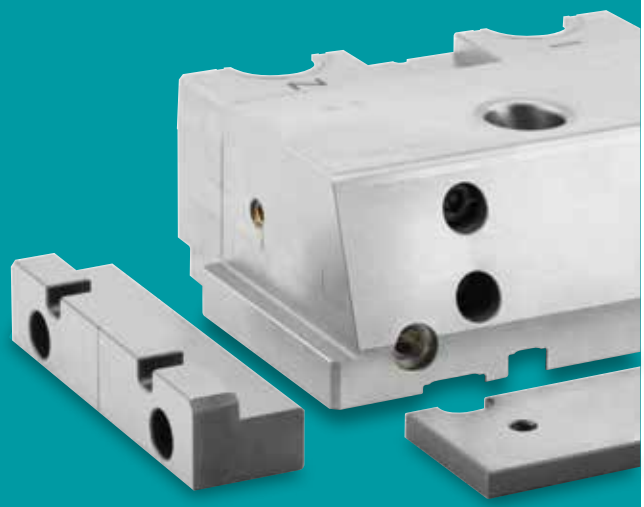

DISPOSITIVI D' ARRESTO
PER OGNI CARRELLO!

- Design diversi per tutte le esigenze
- Elevate forze di tenuta anche per carrelli grandi e pesanti
- Applicazioni ad alta temperatura fino a 250 °C

542040

NUOVO

GUIDA PIATTA
PER REQUISITI SUPERIORI

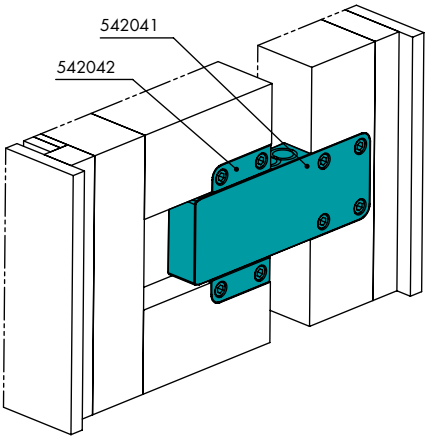

- Lavorazione e montaggio semplici
- Ampia gamma disponibile a magazzino
- Ottime proprietà di scorrimento a secco grazie al rivestimento DLC
- Scanalature di lubrificazione addizionali
- Disponibile come set o come parti singole

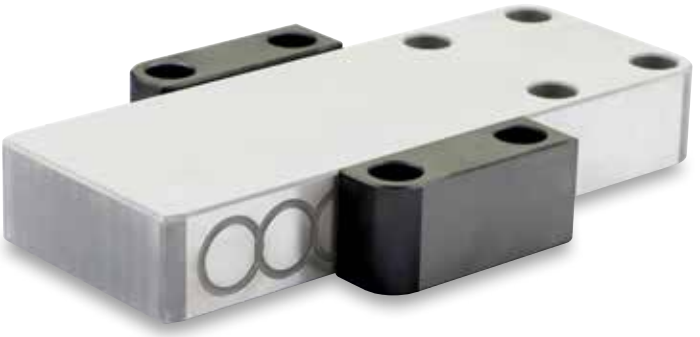

60-150 mm

51058

PIASTRINA DI BATTUTA

26-80 mm

Sistema F/K

- Il posizionamento intelligente e salvaspazio permette il massimo utilizzo della superficie
- Garantisce il perfetto parallelismo dello stampo su tutta la superficie della piastra
- Semplice installazione
- Disassemblaggio facilitato grazie agli scarichi integrati

51300

CUNEO DI POSIZIONAMENTO

80-160 mm

30-80 mm

- Posizionamento e fissaggio degli inserti nello stampo
- Montaggio e smontaggio semplificati
- Uno o due filetti per la rimozione (a seconda della lunghezza)

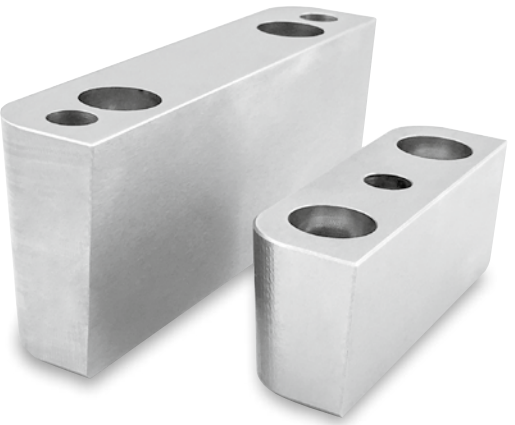

PIASTRE CON LAVORAZIONI

Richiesta · Offerta · Ordine · Produzione · Consegna

- Lavorazione di piastre fino a 1.500 x 2.000 x 500 mm
- Peso del pezzo fino a max. 5.000 kg
- Foratura profonda fino a Ø 30 mm ad una profondità di foratura di 1.250 mm

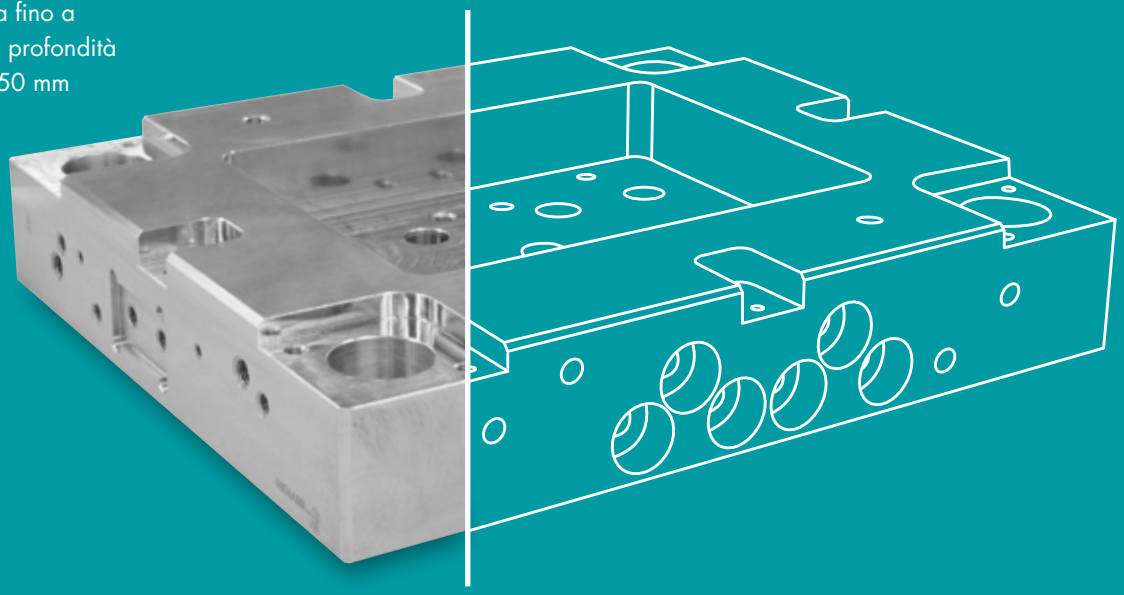

FRESATURA/FORATURA

FORATURA PROFONDA

EROSIONE

RETTIFICA

KNARR VERTRIEBS GMBH
Gunterstraße 31
95233 Helmbrechts
Germany

Telefono +49 9252 9993-500
Fax +49 9252 9993-33
E-Mail sales.it@knarr.com

Non siamo responsabili per eventuali errori di traduzione o stampa. Ci riserviamo il diritto di modificare i prodotti e/o i prezzi.
Potete prendere visione delle nostre condizioni generali di vendita su www.knarr.com

IT – 09/2020