KNARR®

COMPACTO

#2

O seu parceiro ideal para a fabricação de moldes e ferramentas.

KNARR.com

EXTRATORES TUBULARES STEPLESS

- Diâmetro interior progressivo cónico reduz o desgaste do extrator
- Maior produtividade e risco minimizado de rotura
- Comprimentos standard até 1000 mm
- Maior estabilidade
- Menos paragens e maior vida útil do molde
- Montagem mais fácil do conjunto de extração

TECNOLOGIA PRONTA A USAR

- Adaptação às suas necessidades
- Comprimento final da montagem (+/- 0,01 mm)
- Maquinação de contorno de acordo com suas especificações
- Gravações de alta precisão através de máquinas de laser de última geração

Comprimento pretendido

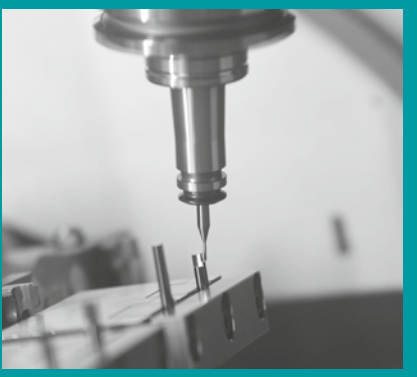

Maquinação de zona moldante

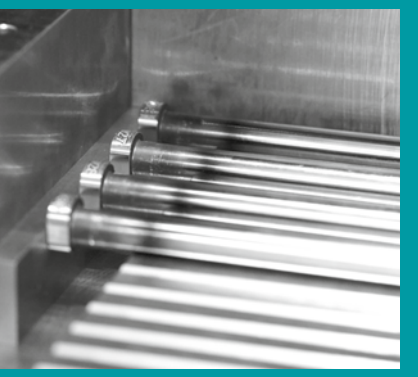

Gravação

39111 • 39111DLC • 39414

EXTRATOR COM CABEÇA ANTI-ROTAÇÃO E PRÉ-CENTRAMENTO

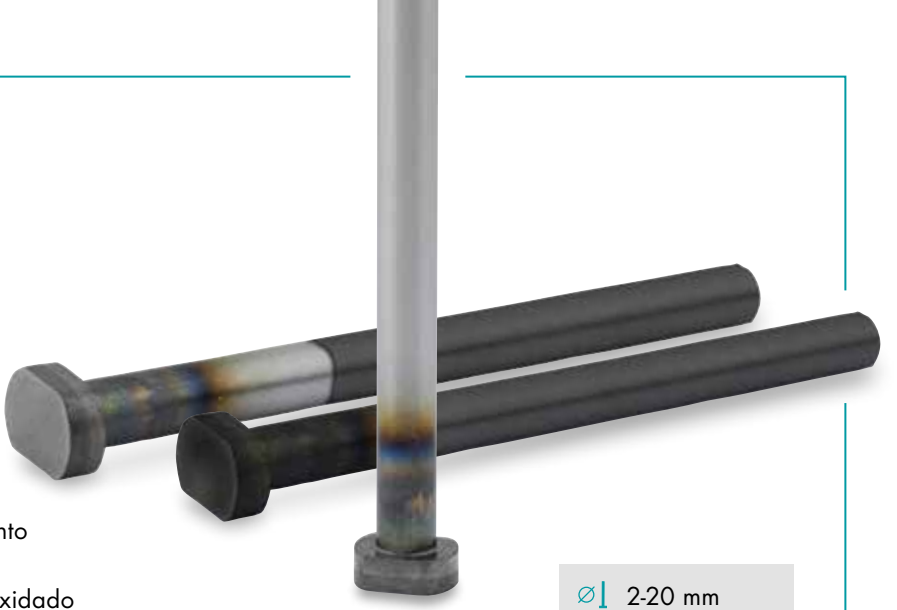

- Montagem precisa devido ao sistema anti-rotação de dupla face
- Vários diâmetros disponíveis para o mesmo alojamento
- Disponivel em stock até 800 mm de comprimento
- Faces com saída permitem pré-centramento
- Temperado, com revestimento DLC, nitrurado-oxidado

⌀ 2-20 mm
125-800 mm

300111 • 300111DLC • 300414

NOVO

EXTRATOR DE RETENÇÃO DO GITO, COM NEGATIVO E CABEÇA ANTI-ROTAÇÃO

PRONTO A USAR

⌀ 3-12 mm

- O negativo mantém o gito no lugar
- Entregue „pronto para usar"
- O perfil de retenção pode ser usado para todos os plásticos
- Rápida produção / entrega rápida
- Gravação opcional
- Dados CAD disponíveis online
- Temperado, com revestimento DLC, nitrurado-oxidado

32151 • 32161 • 32171DLC • 32181DLC • 32141 • 32141DLC • 32121 • 32121DLC • 32581 • 32571 • 326141

EXTRATORES LÂMINA NOVAS DIMENSÕES DISPONÍVEIS

800 NOVAS DIMENSÕES

- Tipos de materiais: HSS, temperados, nitrurados - oxidados
- Raios de canto standard: R 0,2 ou R 0,1
- Raios de canto em duas classes de tolerância Standard: +0,02 / Precisão: +0.005 mm
- Extratores laminares extra-longos com e sem raios de canto
- Extratores de bloco para aplicações versáteis
- Revestimento DLC opcional disponível imediatamente
- Execução de peças especiais conforme desenho do cliente

461000

NOVO

CONJUNTO CREMALHEIRA
PARA MOLDES SANDWICH

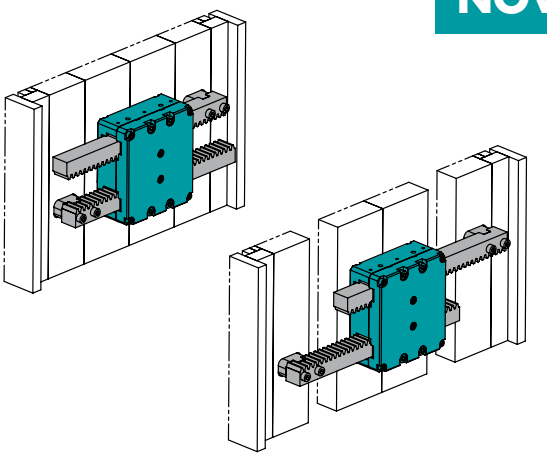

- Design muito compacto – economia de espaço de mais de 30% em comparação com produtos similares
- Instalação rápida e fácil da unidade pré-montada
- Solução económica
- Permite o corte no comprimento desejado

kN 8-22,5

H max. 1150 mm

max. 200 °C

462000

NOVO

CONJUNTO HELICOIDAL
PARA MOLDES SANDWICH

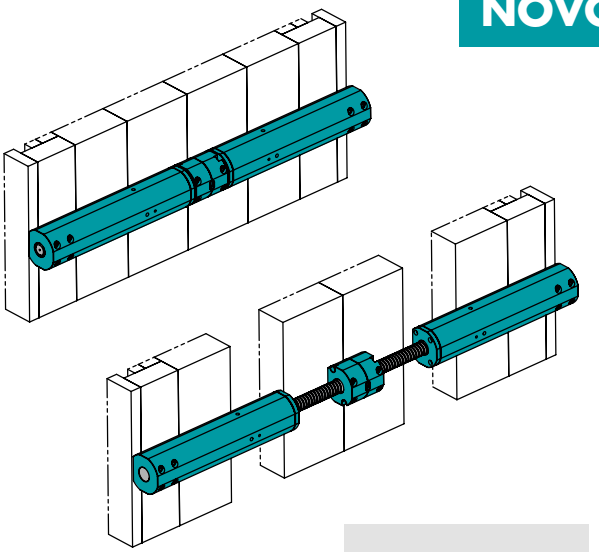

- Design compacto
- Geometria especial do fuso permite alta transferência de carga
- Pouco espaço necessário no molde permite o uso de robôs e/ou uma unidade de injeção adicional
- Montagem rápida e fácil da unidade pré-montada
- Adequado para moldes de alta velocidade
- Adaptação flexível possível (comprimento desejado)

kN 20-250

H max. 800 mm

max. 200 °C

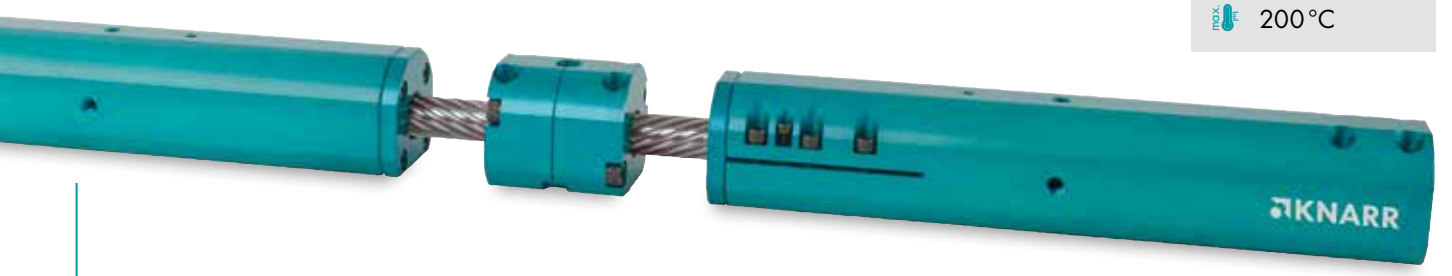

NOVO

BARRAS DE DESLIZE
PARA ELEMENTOS MÓVEIS

- Vários comprimentos standard disponíveis
- Possibilidade de cortar para o comprimento pretendido
- Entrega flexível graças a grande disponibilidade de stock

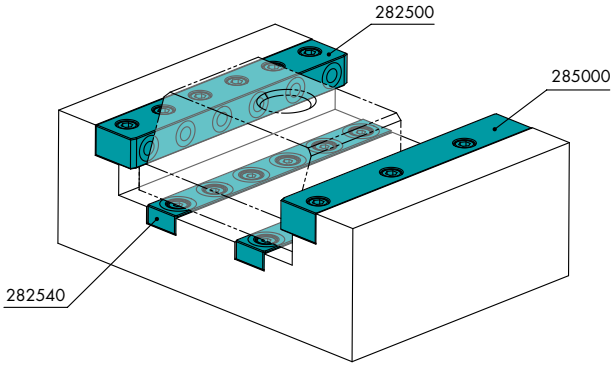

BARRA DE DESLIZE, LATERAL

- Diferentes distâncias entre furos disponíveis (25 mm/50 mm)
- Deslize ideal e propriedades de funcionamento a seco alcançadas pelo revestimento DLC
- Rasgos de lubricação adicionais

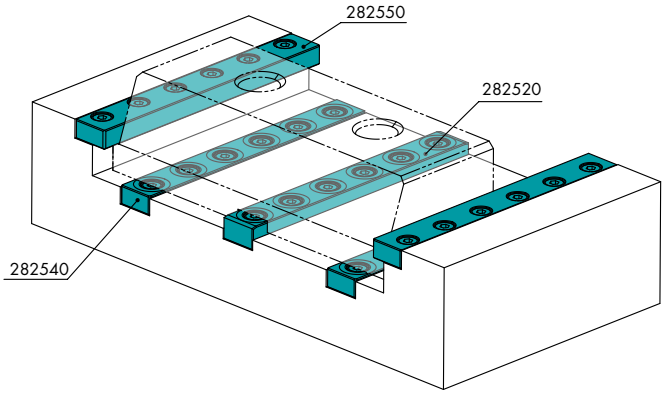

BARRA DE DESLIZE

- Propriedades ideais de deslize e funcionamento a seco alcançadas pelo revestimento DLC
- Rasgos de lubricação adicionais

BARRA DE DESLIZE, CENTRAL

- Ideal para elementos móveis complexos ou grandes
- Guiamento em caso de ocorrência de expansão térmica
- Propriedades ideais de deslize e funcionamento a seco alcançadas pelo revestimento DLC
- Rasgos de lubricação adicionais

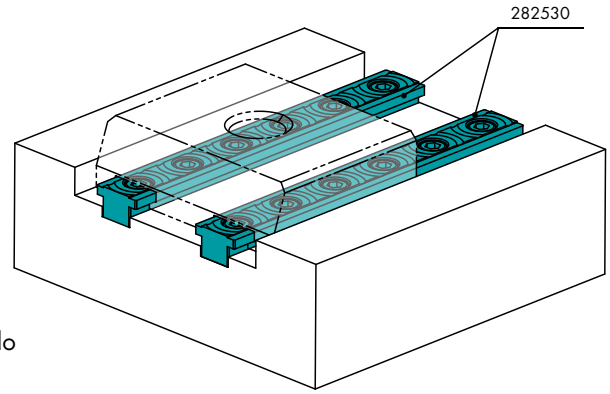

BARRA DE DESLIZE, FORMA T

- Barras de deslize de precisão com espaço de instalação reduzido
- Sem necessidade de guiamento lateral
- Propriedades ideais de deslize e funcionamento a seco alcançadas pelo revestimento DLC
- Rasgos de lubricação adicionais

ELEMENTOS MÓVEIS
PARA DESMOLDAÇÃO DE NEGATIVOS CLÁSSICOS

- Mais de 30 tipos na nossa gama standard
- Disponível como conjunto ou em peças separadas
- Curso do elemento móvel: 2,7 mm - 17,25 mm
- Elemento móvel também disponível sem degrau (sem alojamento para postiço moldante)

ELEMENTOS MÓVEIS ESPECIAIS
FABRICAMOS ELEMENTOS MÓVEIS SEGUNDO AS SUAS ESPECIFICAÇÕES.

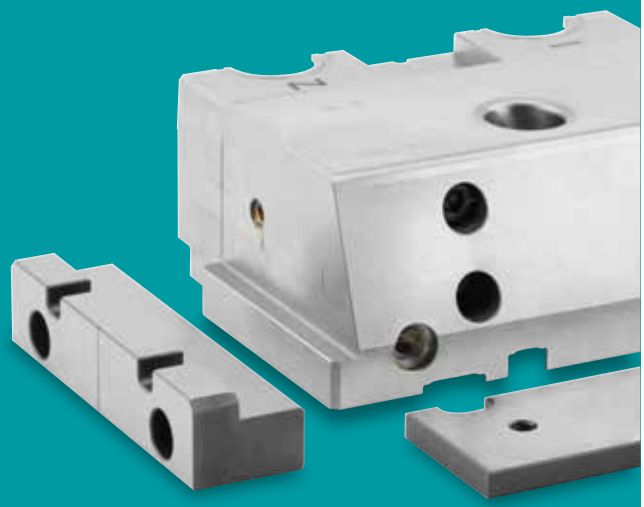

LIMITADORES DE CURSO
PARA CADA MOVIMENTO!

- Diversos modelos para diferentes requisitos
- Altas forças de retenção, mesmo para movimentos grandes e pesados
- Aplicações de alta temperatura até 250 °C

542040

NOVO

CONJUNTO GUIA PRISMÁTICA
PARA APLICAÇÕES EXIGENTES

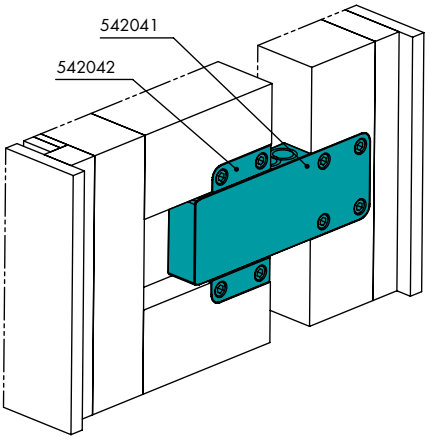

- Maquinação e montagem simples
- Ampla gama disponível em stock
- Deslize ideal e propriedades de funcionamento a seco alcançadas pelo revestimento DLC
- Rasgos de lubricação adicionais
- Disponível como conjunto ou como peças individuais

60-150 mm

51058

CHAPA DE PRESSÃO

26-80 mm

System F/K

- Posicionamento eficaz com economia de espaço, permite máxima utilização do espaço disponível
- Garante o paralelismo exato do molde em toda área da placa
- Instalação fácil
- Desmontagem do molde facilitada pelo sistema engenhoso de rasgos de abertura nos cantos

51300

CUNHA DE POSICIONAMENTO

80-160 mm

30-80 mm

- Posicionamento e fixação do postiço do molde
- Montagem e desmontagem mais fácil do postiço do molde
- Uma ou duas roscas de desmontagem (dependendo do comprimento)

PLACAS COM MAQUINAÇÃO COMPLETA

- Maquinação de placas até 1.500 x 2.000 x 500 mm
- Peso da peça até no max. 5.000 kg
- Furação profunda até Ø 30 mm a uma profundidade de 1.250 mm

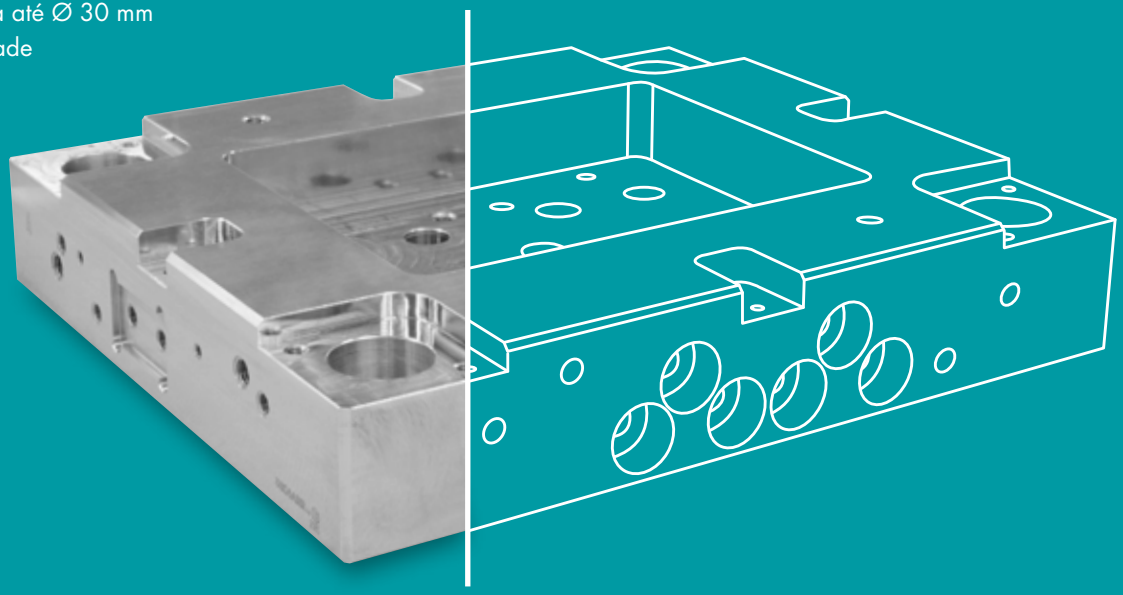

FRESAGEM/FURAÇÃO

FURAÇÃO PROFUNDA

EROSÃO

RETIFICAÇÃO

KNARR VERTRIEBS GMBH
Gunterstraße 31
95233 Helmbrechts
Germany

Telefone +49 9252 9993-500
Fax +49 9252 9993-33
E-Mail sales.pt@knarr.com

A KNARR não se responsabiliza por erros de impressão ou tradução. Preços e produtos estão sujeitos a alterações sem aviso prévio.
Para mais informações consulte os nossos termos e condições gerais em www.knarr.com
PT – 09/2020