KNARR

CUNEI DI CONTRASTO

REGOLAZIONE PERFETTA SENZA SCOSTAMENTI

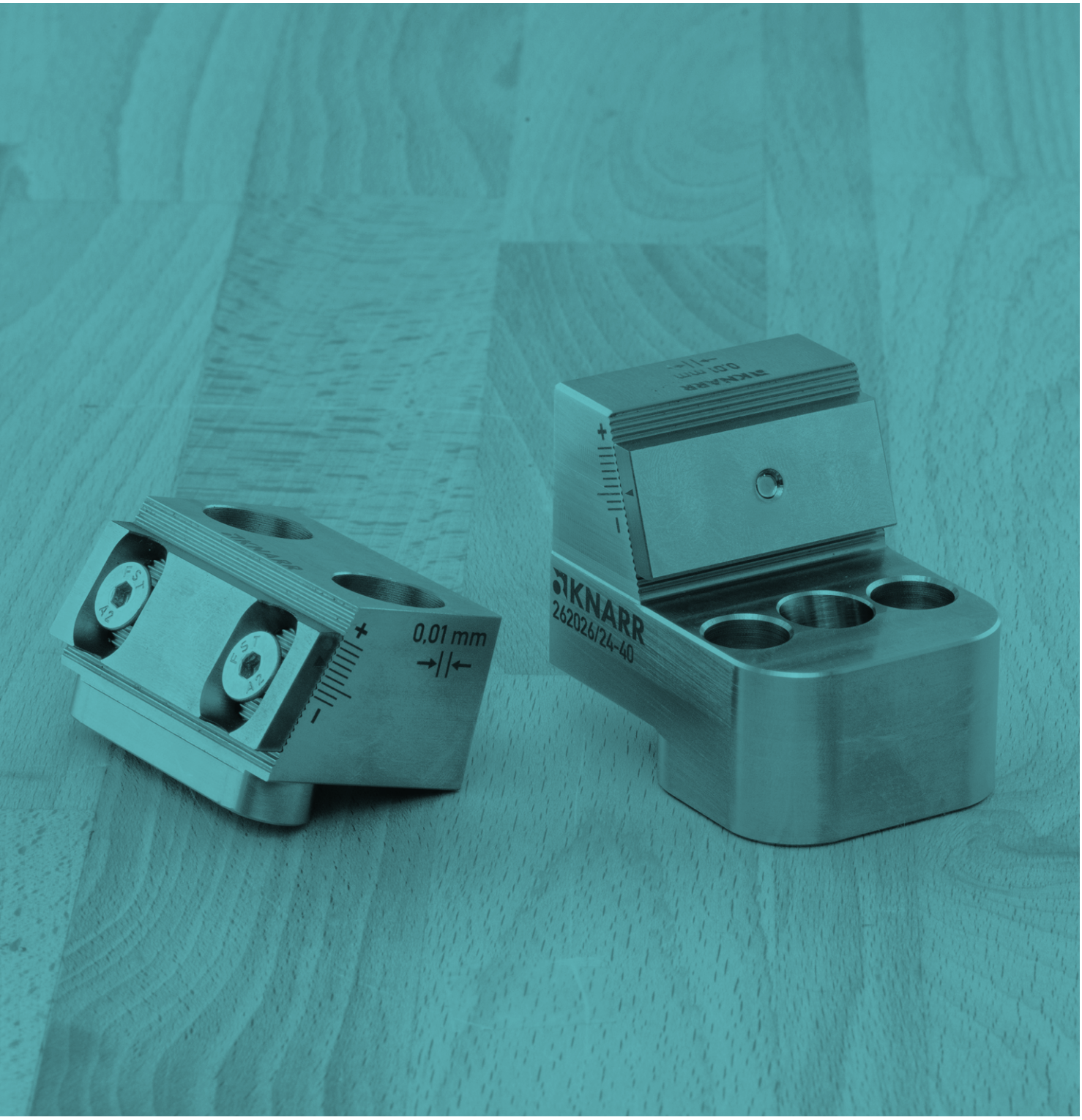

KNARR.com

UNA CORRETTA PRESSIONE DI CHIUSURA COME FATTORE DECISIVO

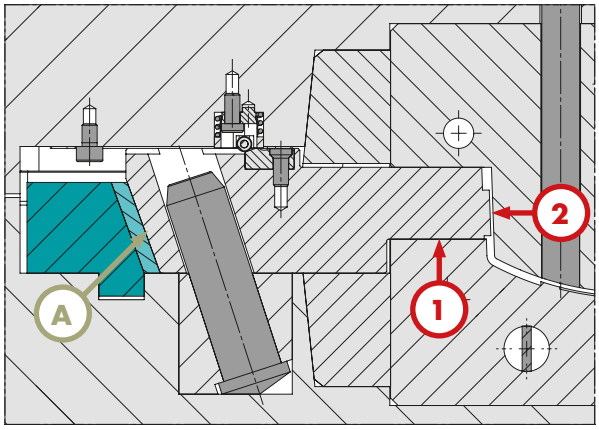

PRESSIONE INSUFFICIENTE

Superfici di pressione (A)

Lo stampo è chiuso, (1)
la parete di divisione è a contatto

Il carrello non si sposta abbastanza in avanti (2)
– mancata chiusura contro la parete frontale

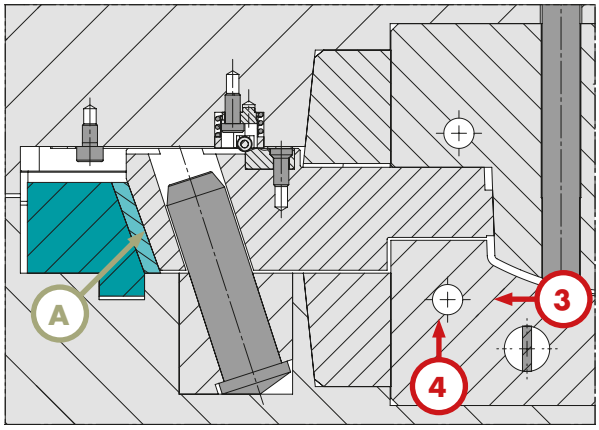

PRESSIONE ECCESSIVA

(A) Superfici di pressione

(3) Lo stampo non è chiuso,
il carrello è in posizione finale

(4) La parete divisoria principale non è a contatto
– mancata chiusura tra carrello e inserto

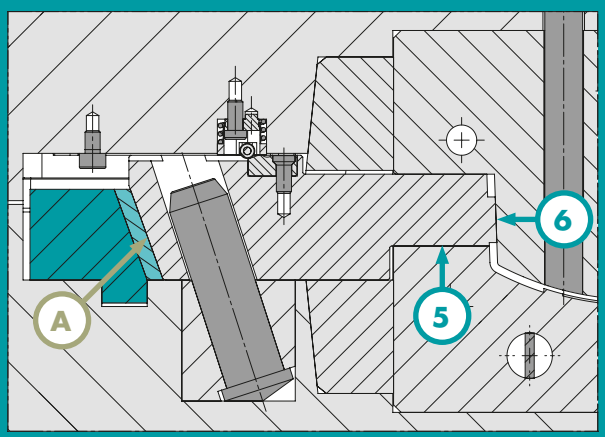

PRESSIONE OTTIMALE

(A) Superfici di pressione

(5) Cuneo di contrasto e piastra di pressione
correttamente allineati
– Nessun gioco nelle zone di divisione principali

(6) Nessuno spazio tra le superfici di chiusura
frontali del carrello

METODOLOGIA STANDARD

Pressione non ottimale

Smontaggio della piastra di pressione

Rettifica della piastra di pressione / utilizzo di fogli calibrati o saldatura

Rimontaggio della piastra di pressione

Controllo delle chiusure e ripetizione dei passaggi precedenti, se necessario

Eventuale ulteriore rimozione della piastra di pressione in caso di utilizzo di fogli calibrati

Montaggio di una nuova piastra di pressione con spessori corretti

Produzione

LA NOSTRA SOLUZIONE – VARIO

Pressione non ottimale

Regolazione della piastra di pressione tramite il sistema di bloccaggio a gradini

Controllo delle chiusure e ripetizione dei passaggi precedenti, se necessario

Produzione

Scopri il nostro sistema VARIO in azione!

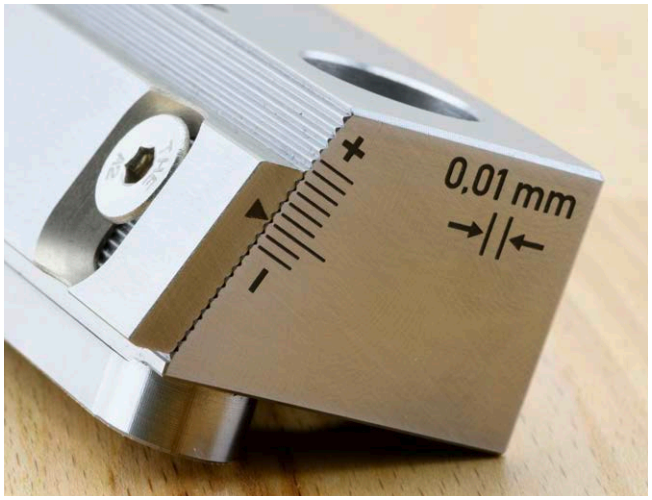

REGOLAZIONE PERFETTA SENZA SCOSTAMENTI: RISPARMIO DI TEMPO NELLA VOSTRA PRODUZIONE

Il tempo è un fattore chiave per l'efficienza e la competitività. La soluzione VARIO con cuneo di contrasto consente una regolazione precisa anche direttamente in pressa, senza lunghe operazioni di smontaggio.

Le regolazioni possono essere effettuate con il minimo sforzo, riducendo significativamente i tempi di fermo macchina.

IL NOSTRO CONCETTO VARIO

CUNEO DI CONTRASTO CON SEDE PER COLONNA INCLINATA

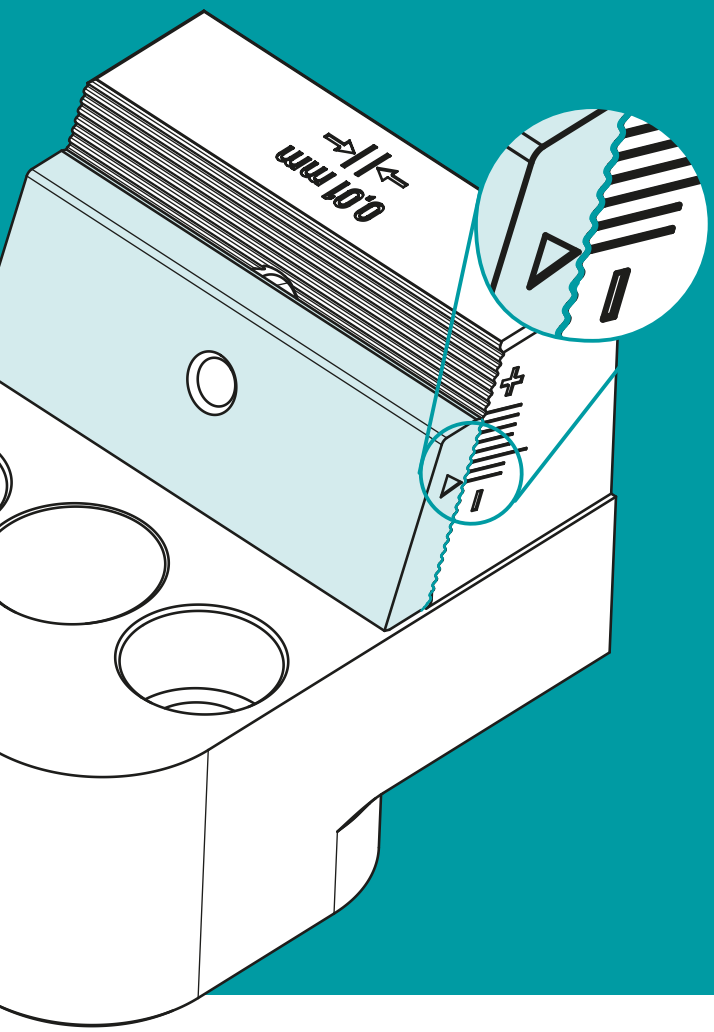

Risparmio di tempo e costi grazie alla facilità di regolazione

Non è necessario rettificare la piastrina o ricorrere a fogli calibrati / saldature

Adatto per camere bianche e applicazioni mediche

262026 1.2085 & 1.4112

b1 | 20 | 24 | 32 | 40 | ...

S
11
15
19
24
31

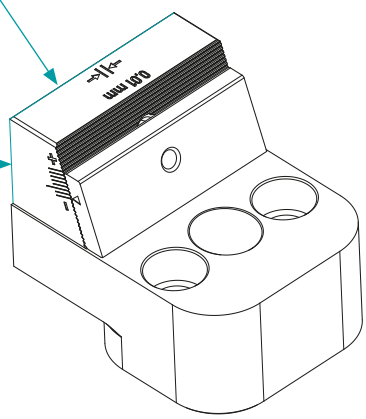

262027 1.2085 & 1.4112

b1 | 12 | 16 | 20 | ...

S
11
15
19
24
31

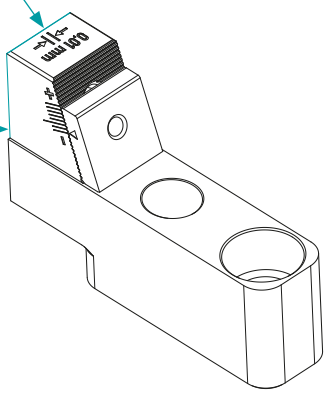

Ulteriori informazioni e dati CAD
su shop.knarr.com

CUNEO DI CONTRASTO

Nessuno smontaggio, l'aggiustaggio è possibile direttamente in pressa o a banco

Il sistema di bloccaggio e la scala graduata consentono una regolazione precisa e sempre ripetibile

Tutti i componenti sono disponibili anche nella versione inossidabile

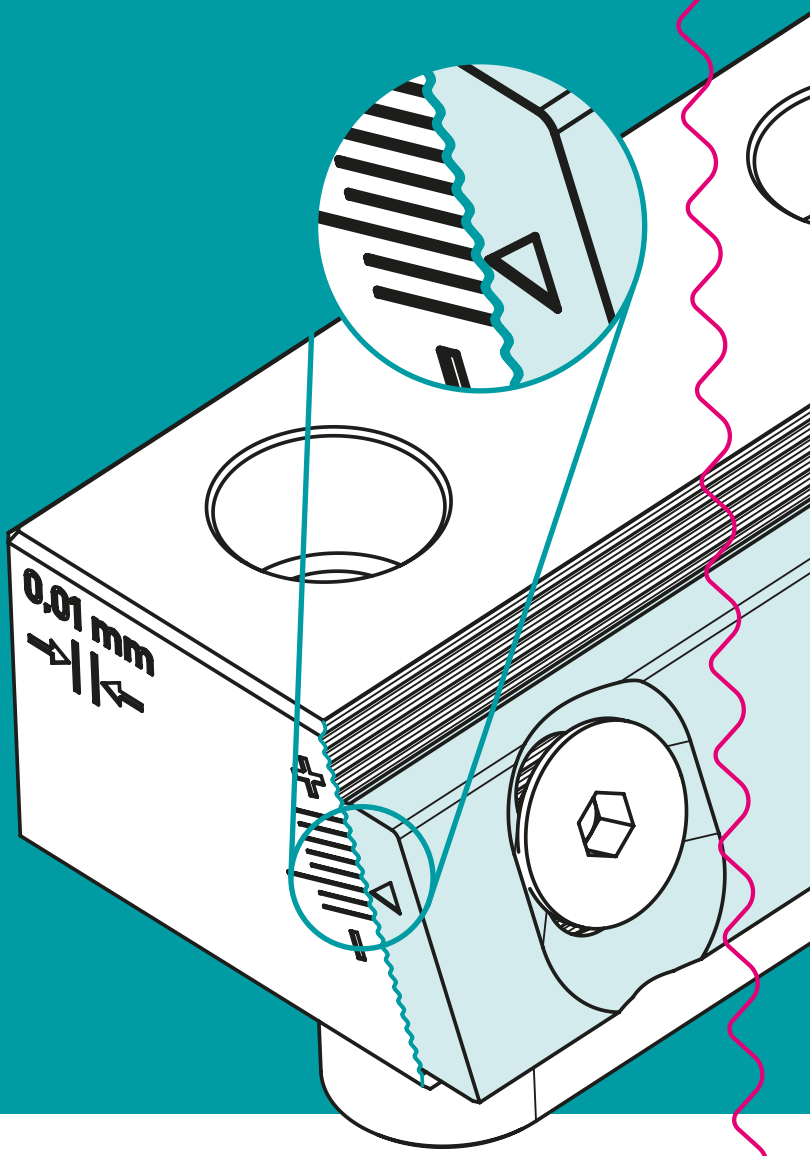

262024 1.2085 & 1.2842 • 262025 1.2085 & 1.4112

L	20	24	28	...
S				
11				
15				
19				
24				
31				
...				

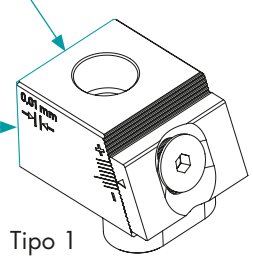

Tipo 1

L	40	50	56	60	72	80	100	...
S								
11								
15								
19								
24								
28								
31								
...								

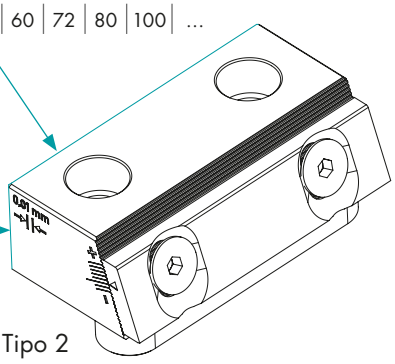

Tipo 2

SOLUZIONI SPECIALI PERSONALIZZATE

In collaborazione con

µ-Tec

my-tec.de

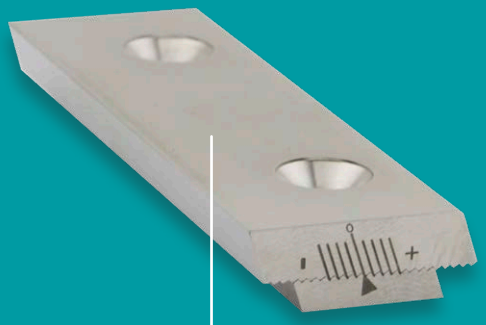

PIASTRA DI PRESSIONE CON MECCANISMO DI REGOLAZIONE

- Grazie all'unità di regolazione è possibile integrare questa funzione su cunei di contrasto classici o in piastre di forma

GUIDA CON PIASTRA DI PRESSIONE REGOLABILE IN MODO CONTINUO

- Versione con funzione di regolazione continua
- Incisione e campo di regolazione personalizzabili individualmente



Richiesta

Offerta

Ordine

Produzione

Consegna

CUNEO DI CONTRASTO
VERSIONE CLASSICA

Ulteriori informazioni e dati CAD
su shop.knarr.com

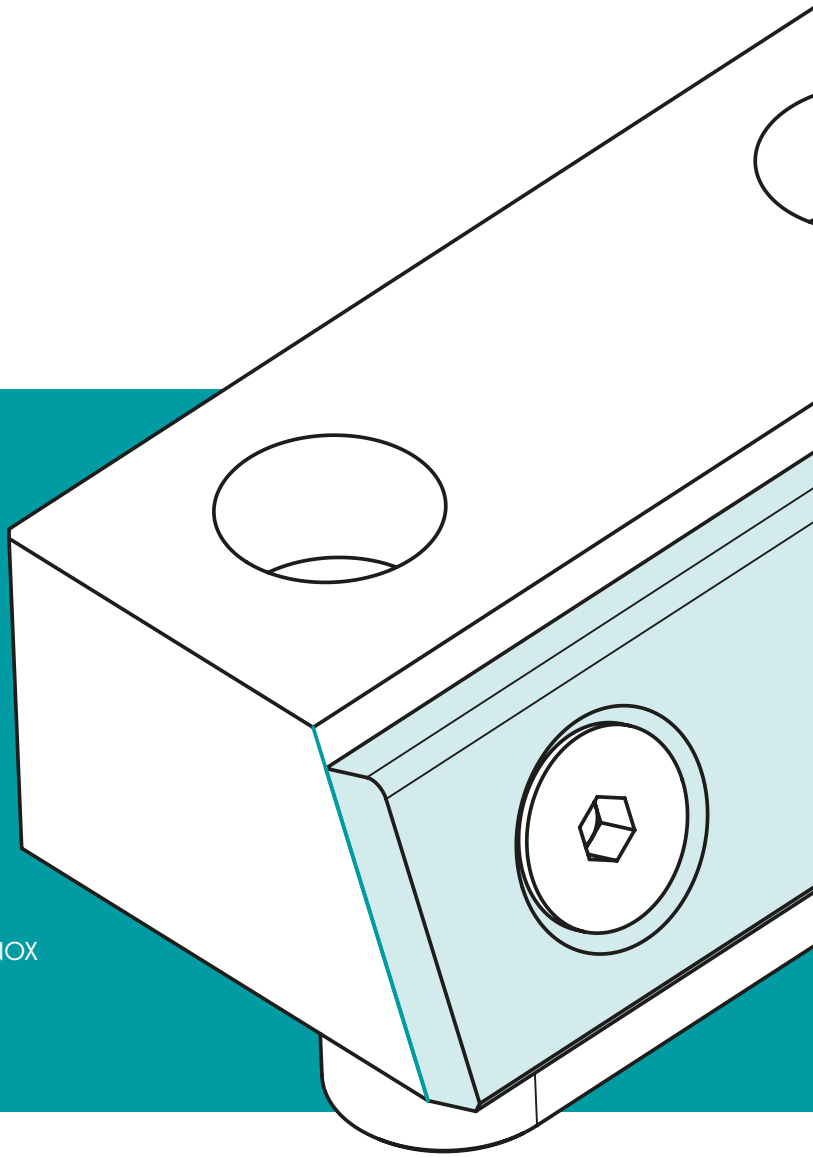

IN SINTESI

- Piastra di pressione con possibilità di regolazione
- Può essere montata e smontata a stampo aperto
- Viti per fissaggio incluse

RICAMBI

263030 • Piastra di pressione per cuneo di contrasto 1.2842

263039 • Piastra di pressione per cuneo di contrasto – INOX 1.4112

263024 1.2085 & 1.2842 • 263025 1.2085 & 1.4112

L	20	24	28	...
S				
11				
15				
19				
24				
31				
...				

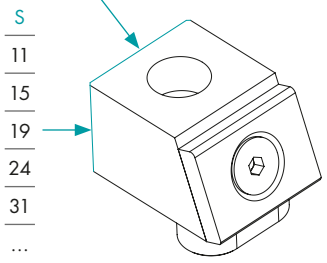

Tipo 1

L	40	50	56	60	72	80	100	...
S								
11								
15								
19								
24								
28								
31								
...								

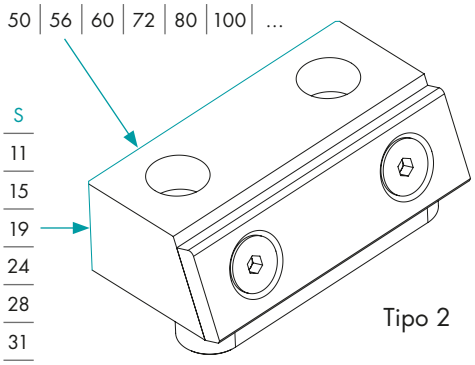

Tipo 2

KNARR VERTRIEBS GMBH
Gunterstraße 31
95233 Helmbrechts
Germania

Telefono +49 9252 9993-500
E-Mail sales@knarr.com

knarr group

GUIDE E SCORRIMENTI PER TUTTE LE APPLICAZIONI

RIVESTIMENTO DLC

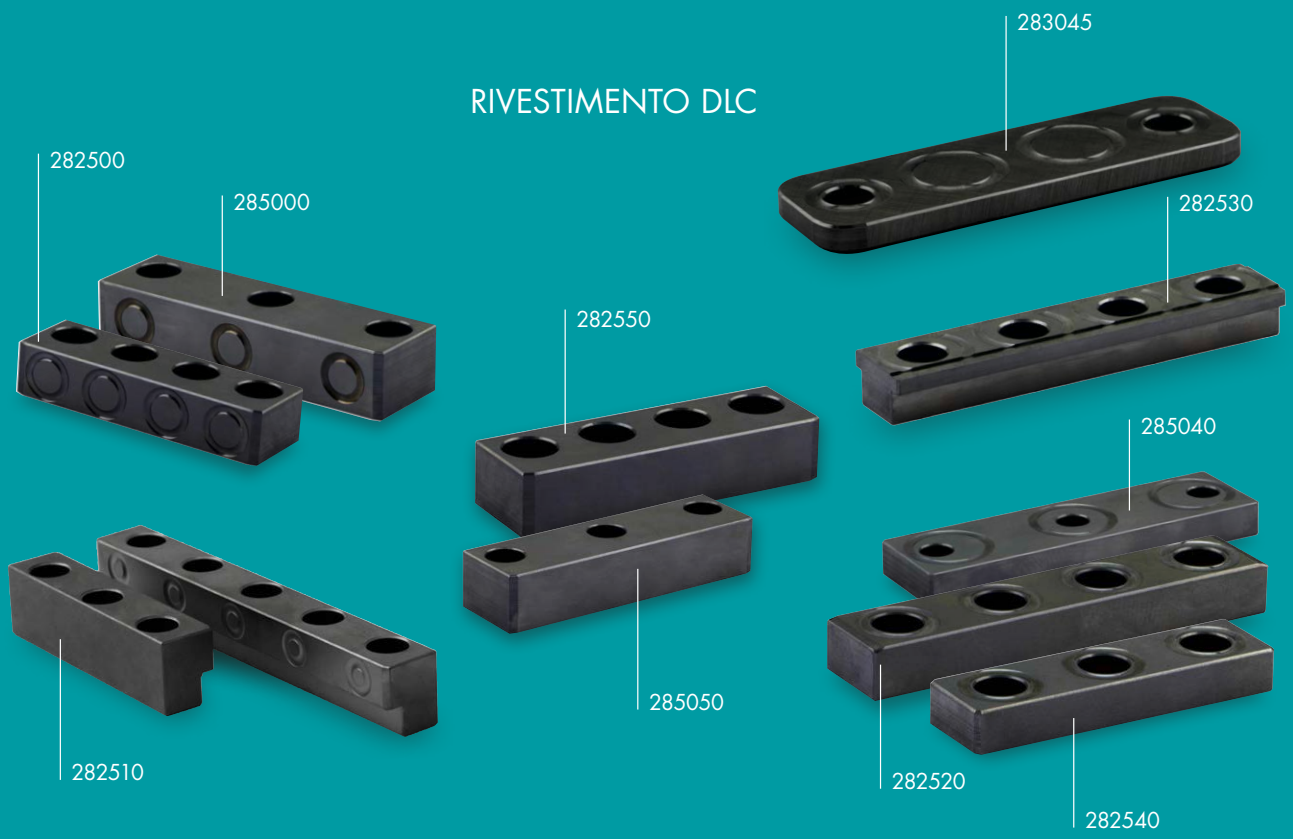

BRONZO / GRAFITE



Non siamo responsabili per eventuali errori di traduzione o stampa. Ci riserviamo il diritto di modificare i prodotti e/o i prezzi. IT – 11/2026
Potete prendere visione delle nostre condizioni generali di vendita su – www.knarr.com