KNARR

PENE DE ÎNCHIDERE

REGLAJ PRECIS FĂRĂ OBIȘNUINȚE

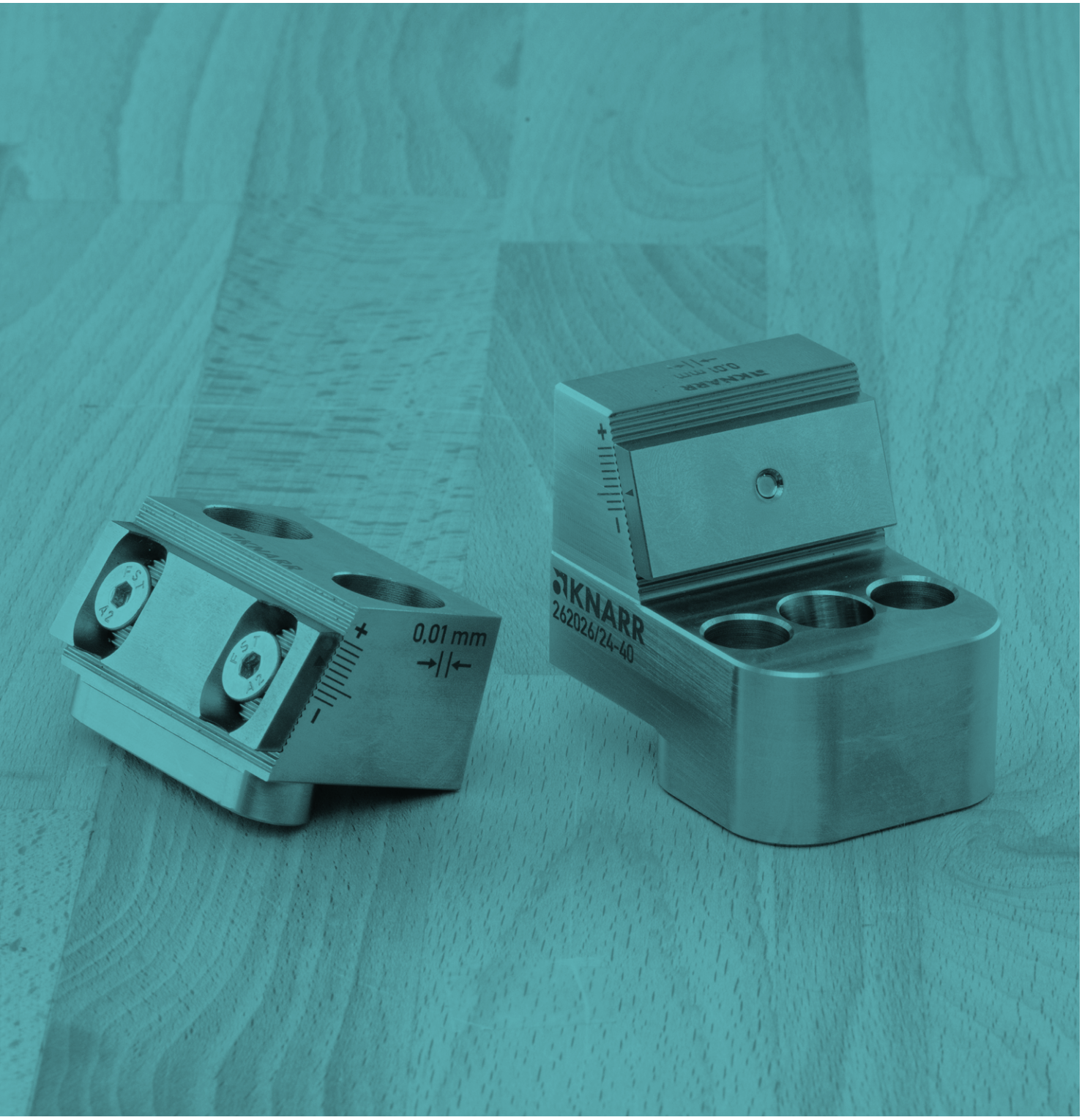

KNARR.com

RAPORTURI DE PRESIUNE ALINIATE CU PRECIZIE CA FACTOR DECISIV

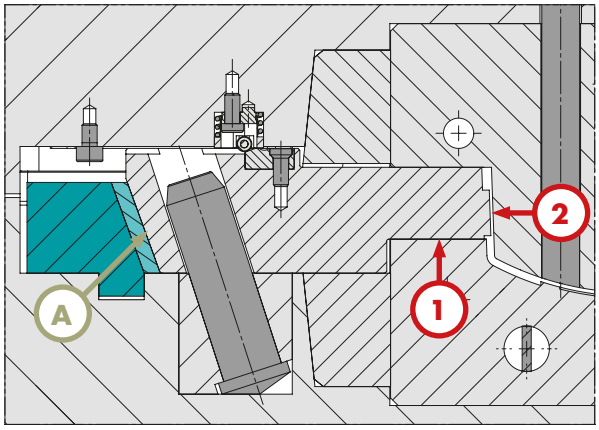

PRESIUNE INSUFICIENTĂ

Suprafețe de presiune (A)

Matrita este închisă, (1)
compartimentul principal este în contact

Glisiera nu se deplasează suficient înainte (2)
– spațiu liber în compartimentul frontal al glisierei

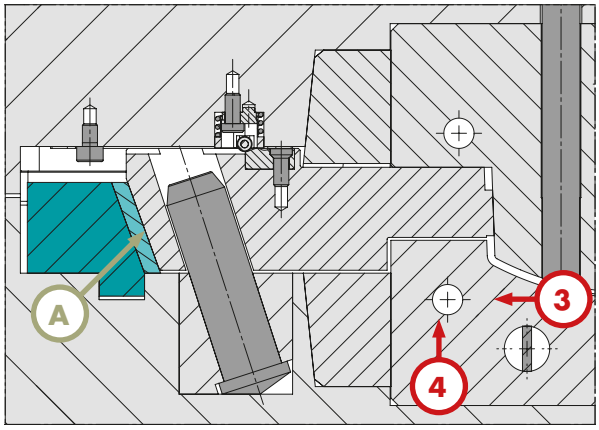

PRESIUNE PREA MARE

(A) Suprafețe de presiune

(3) Unealta nu este închisă,
glisiera este în poziția finală

(4) Compartimentul principal nu este în contact
– spațiu liber între glisieră și inserție

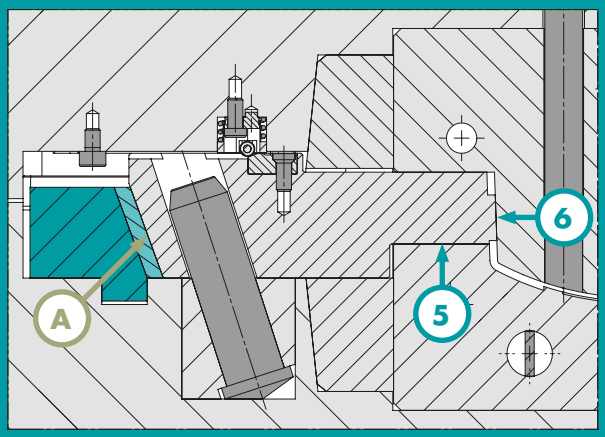

PRESIUNEA ESTE OPTIMĂ

(A) Suprafețe de presiune

(5) Pană de închidere și placa de presiune sunt aliniate corect – nu există decalaj în partiția principală

(6) Nu există decalaj în partiția frontală a culisorului

ABORDARE CONSERVATOARE

SOLUȚIA NOASTRĂ – VARIO



Descoperiți conceptul nostru VARIO în acțiune!

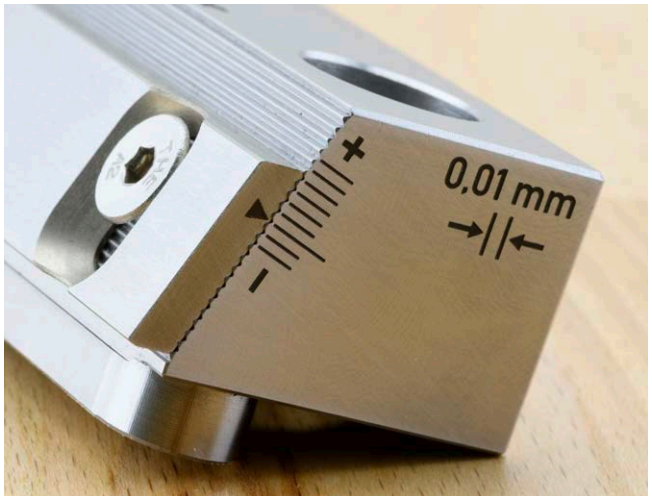

REGLAJ PRECIS FĂRĂ OBIȘNUINȚE: ECONOMIE DE TIMP ÎN PRODUCȚIA DVS.

Timpul este un factor cheie pentru eficiență și competitivitate. Soluția cu pană de blocare VARIO permite reglarea precisă direct pe mașina de turnare prin injecție – fără demontări care consumă mult timp.

Reglajele pot fi efectuate cu efort minim, reducând semnificativ timpul de nefuncționare.

CONCEPTUL NOSTRU VARIO

PANĂ DE ÎNCHIDERE CU GHIDAJ PENTRU BOLȚ ÎNCLINAT

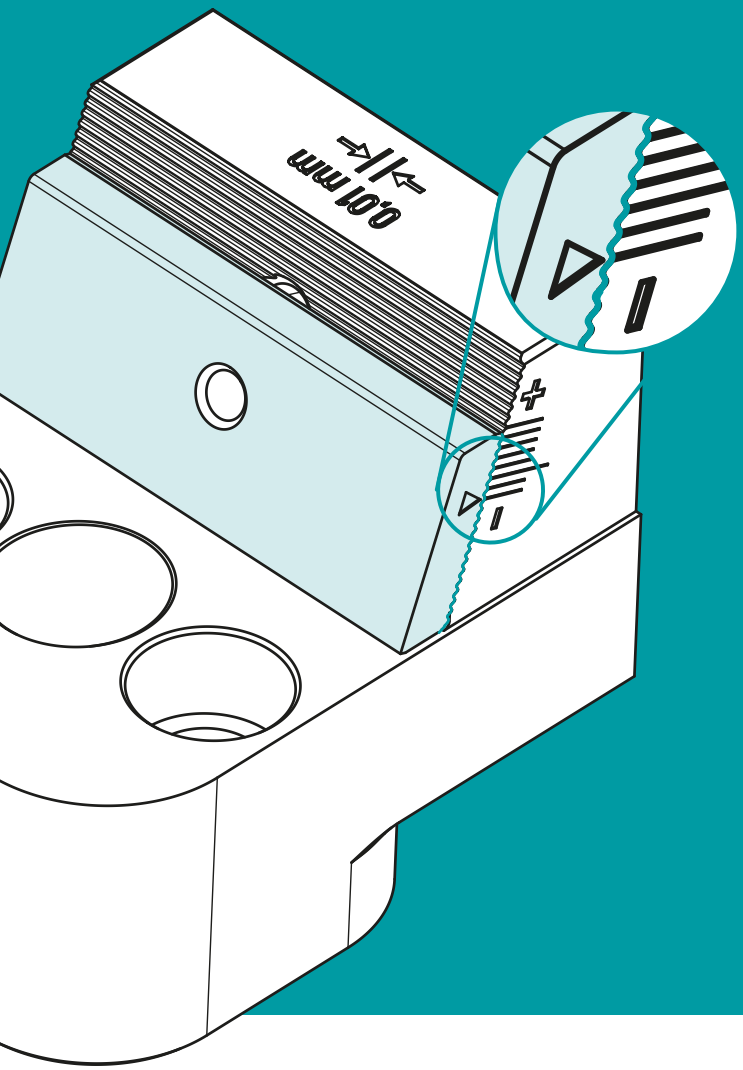

Economie de timp și costuri datorită posibilității de reglare

Nu este necesară șlefuirea sau utilizarea folie oțel de adaos / sudarea

Potrivit pentru camere curate și aplicații medicale

262026 1.2085 & 1.4112

b1 | 20 | 24 | 32 | 40 | ...

S
11
15
19
24
31

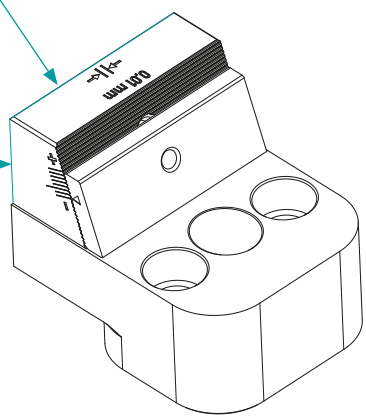

262027 1.2085 & 1.4112

b1 | 12 | 16 | 20 | ...

S
11
15
19
24
31

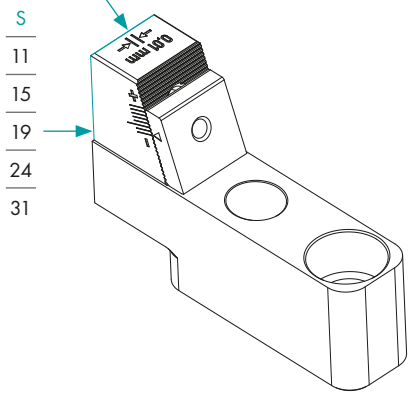

Mai multe informații și date
CAD la shop.knarr.com

PANĂ DE ÎNCHIDERE

Nu este necesară demontarea, datorită reglării direct pe mașina de turnare prin injecție sau pe bancul de lucru

Sistemul de blocare și scala permit o reglare precisă și reproductibilă

Toate componentele sunt disponibile și în variantă inoxidabilă

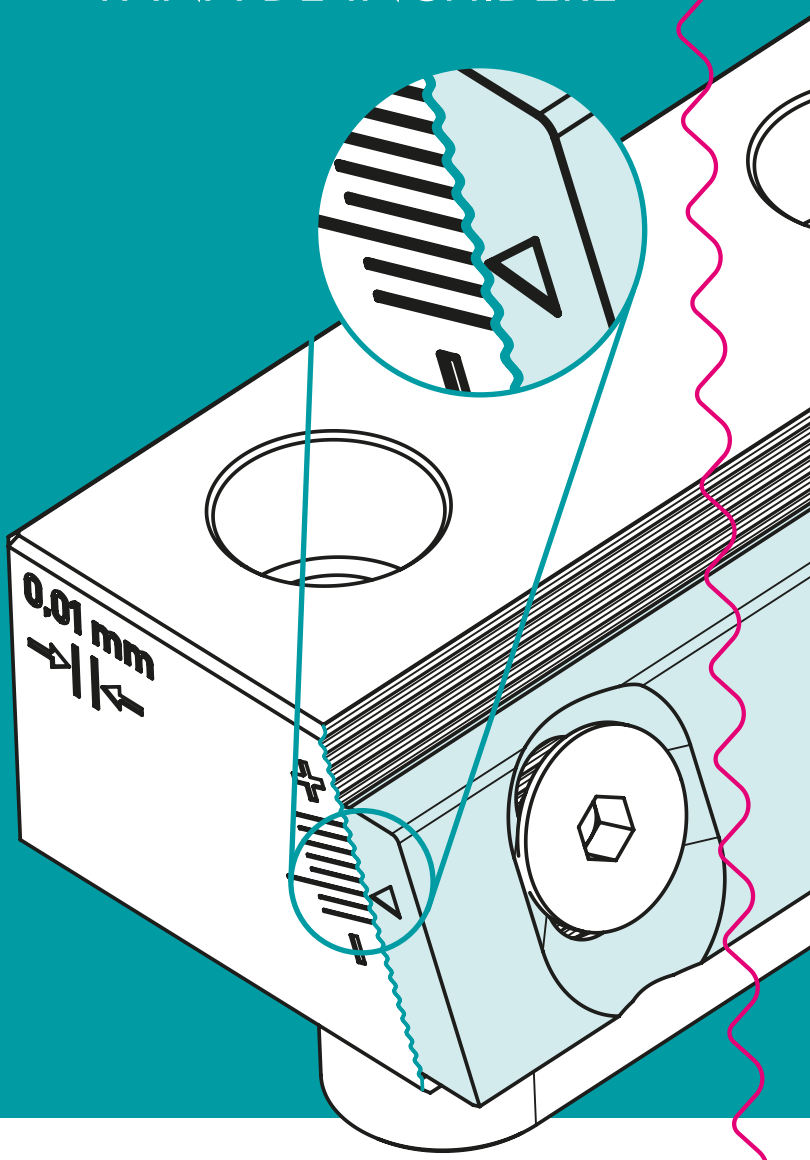

262024 1.2085 & 1.2842 • 262025 1.2085 & 1.4112

L | 20 | 24 | 28 | ...

S
11
15
19
24
31
...

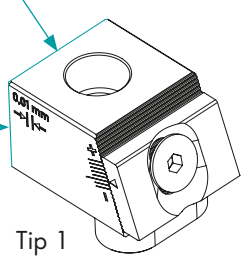

Tip 1

L | 40 | 50 | 56 | 60 | 72 | 80 | 100 | ...

S
11
15
19
24
28
31
...

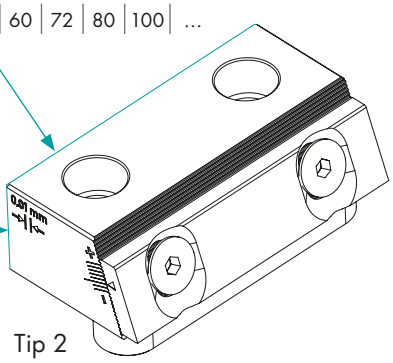

Tip 2

SOLUȚII SPECIALE INDIVIDUALE

În cooperare cu

µ-Tec

my-tec.de

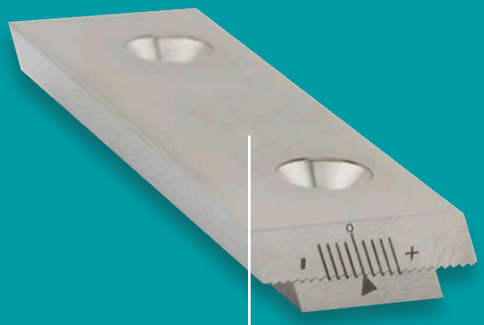

PLACĂ DE PRESIUNE CU MIMIC DE REGLARE

- Prin unitatea de reglare, este posibilă completarea funcției de ajustare pe pene de închidere clasice sau în plăci de formă

SUPAPĂ CU PLACĂ DE PRESIUNE REGLABILĂ CONTINUU

- Versiune cu funcție de reglare continuă
- Inscripționare individuală și domeniu de reglare



Cerere

Ofertă

Comandă

Fabricare

Livrare

Mai multe informații și date
CAD la shop.knarr.com

PANĂ DE ÎNCHIDERE

VARIANTĂ CLASICĂ

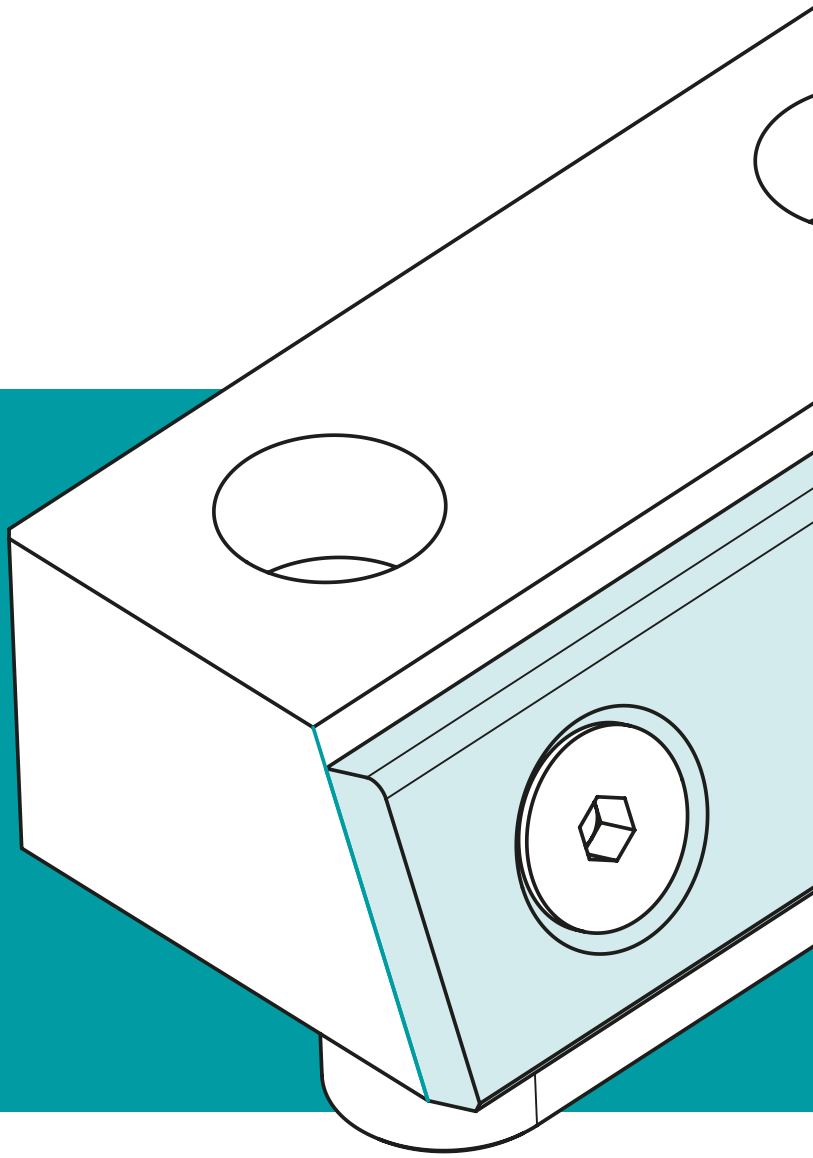

PE SCURT

- Placă de presiune cu dimensiuni suplimentare pentru ajustare
- Montare posibilă din planul de separare
- Șuruburi cu cap înecat incluse

PIESE DE SCHIMB

263030 • Placă de presiune pentru pană de închidere
1.2842

263039 • Placă de presiune pentru pană de închidere – inoxidabilă
1.4112

263024 1.2085 & 1.2842 • 263025 1.2085 & 1.4112

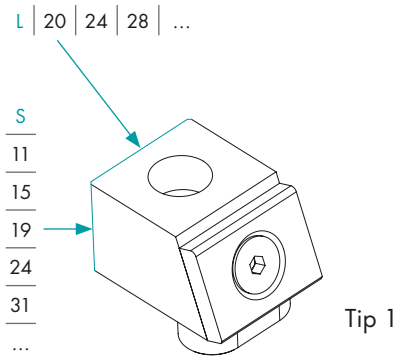

Tip 1

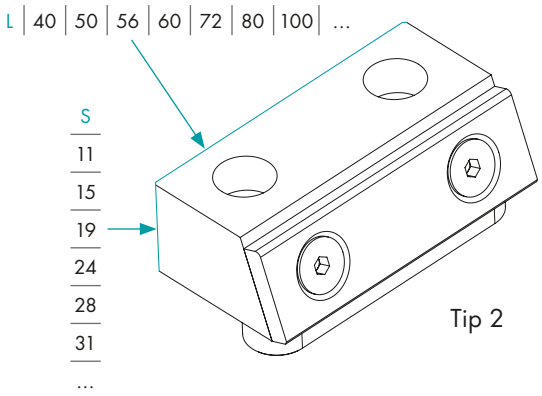

Tip 2

KNARR VERTRIEBS GMBH
Gunterstraße 31
95233 Helmbrechts
Germany

Telefon +49 9252 9993-500
E-Mail sales@knarr.com

knarr group

BARELE DE ÎMPINGERE PENTRU TOATE APLICAȚIILE

ACOPERIRE DLC

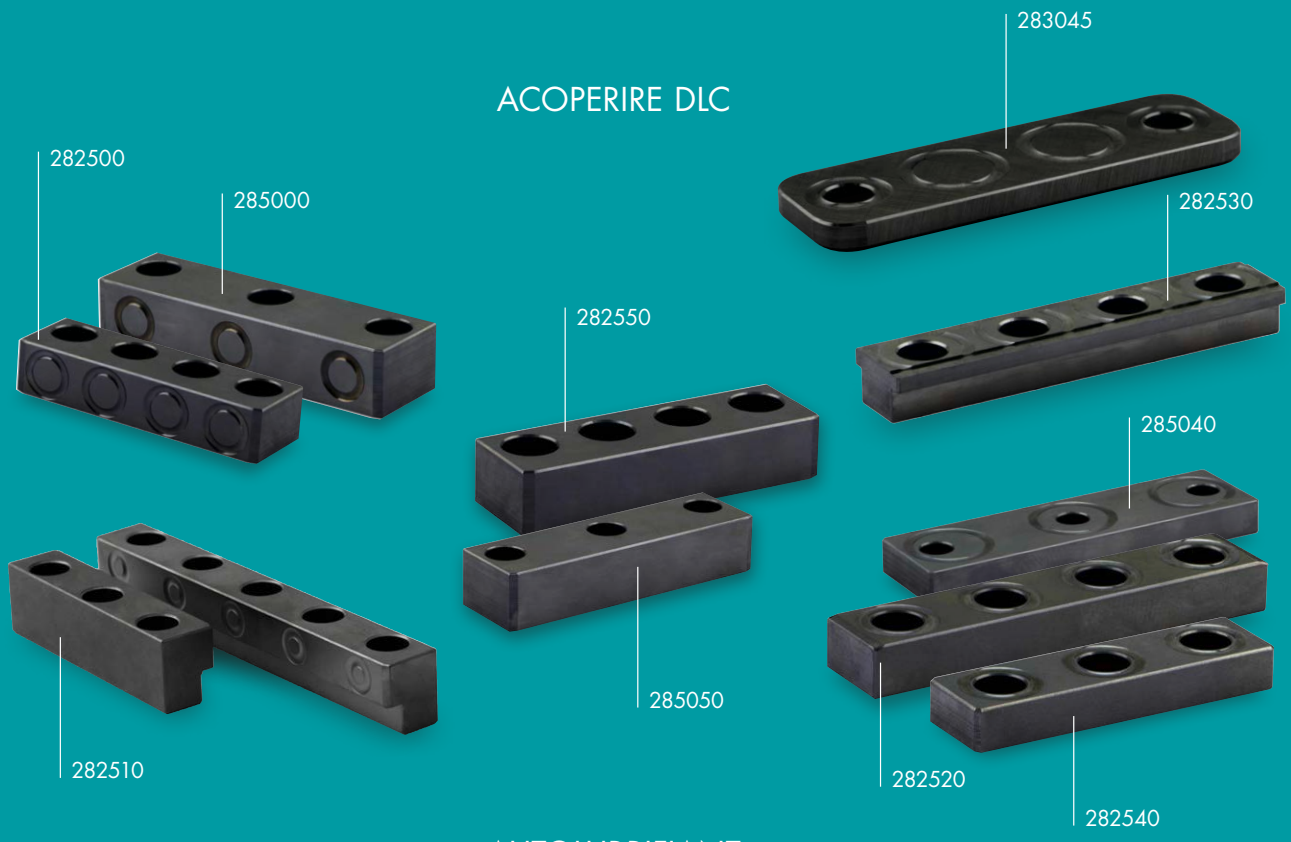

AUTOLUBRIFIANT

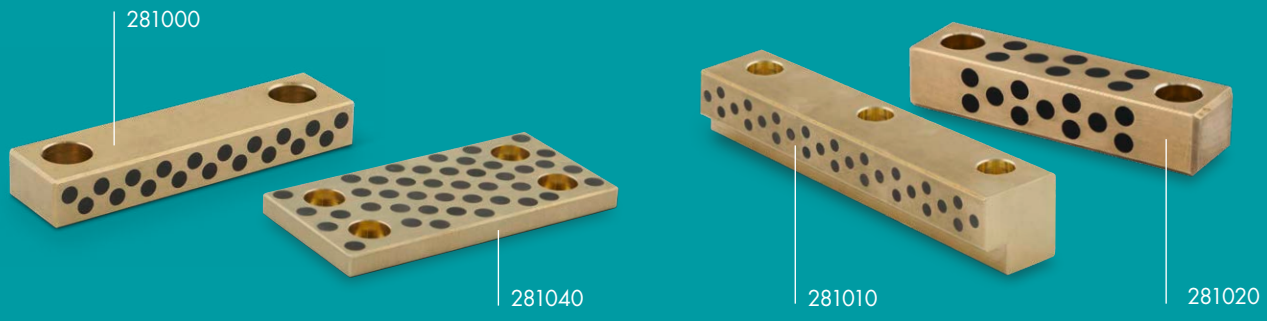

Erorile de imprimare, modificările de preț și de produs sunt rezervate. RO – 11/2026
Puteți găsi termenii și condițiile generale pe website-ul nostru – www.knarr.com