FORMULAIRE DE COMMANDE
ORDER FORM

KNARR

TYPE

◯ Demande/Request ◯ Commande/Order

CONTACT

Entreprise / Company _____

Rue, n° / Street, No. _____

Code postal / Post code _____

Ville / City _____

Interlocuteur / Contact person _____

Téléphone / Phone _____

E-mail _____

Numéro de commande/de demande / Order number/Request number _____

TYPE

◯ Éjecteur lame spécial avec rayons d'angle
Special flat ejector with corner radii
Tol.: a/b: -0,005/-0,015; ER* +0,02

◯ Éjecteur lame spécial sans rayons d'angle
Special flat ejector without corner radii
Tol.: a/b: -0,005/-0,015

◯ Éjecteur lame de précision spécial avec rayons d'angle
Precision special flat ejector with corner radii
Tol.: a/b: -0,005/-0,015; ER* +0,005/+0,01

MATÉRIAU • MATERIAL

◯ ~1.2067
Tige /Shaft ~60 HRC • Tête/Head ~45 HRC

◯ HSS ~1.3343
Tige /Shaft ~60 HRC • Tête/Head ~45 HRC

◯ ~1.2343/1.2344
Surface ~950 HV • Noyau/Core ~45 HRC
Seulement possible avec les éjecteurs lames spéciaux sans rayons d'angle/Only available for special flat ejectors without corner radii

◯ ~1.2343
Tige /Shaft ~53 HRC • Tête/Head ~45 HRC

SOLUTIONS PERSONNALISÉES • INDIVIDUAL SOLUTIONS

☐ Éventation/Venting (Pour plus de détails, voir page 2/For details see p. 2)

Profondeur du canal d'éventation t/Venting channel depth t*:

— Veuillez sélectionner/please select —

Sélection des surfaces/Selection of faces:

◯ 1 ◯ 2
◯ 3** ◯ 4**

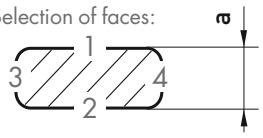

*Tol.: ±0,003 **a ≥ 3 mm

☐ Gravure/Marking

◯ Tige/Shaft ◯ Tête – surface frontale/Head – front face
◯ Tête – surface latérale/Head – lateral surface area

Veuillez indiquer la gravure souhaitée dans le tableau.
Please enter the desired engraving in the table.

☐ Revêtement DLC/DLC coating
Épaisseur de couche/Layer thickness: ~2 µ

☐ Sécurité anti-torsion/Anti-twist-lock

◯ 
selon la norme 39111
acc. to standard 39111

◯ 
selon la norme VS37111
acc. to standard VS37111

◯ 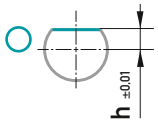

h= _____ mm

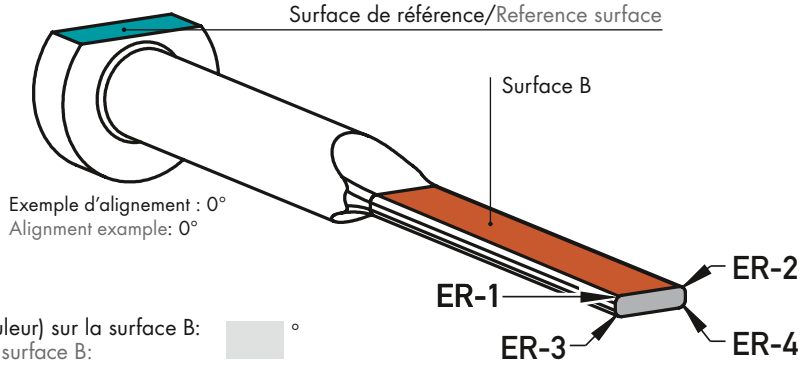

Exemple d'alignement : 0°
Alignment example: 0°

Alignement de la surface de référence (marquée en couleur) sur la surface B: _____ °
Alignment of the reference surface (marked in colour) to surface B:

Exemples d'alignement:
Alignment examples:



ER* = rayon d'angle/corner radius

11/2026

Suite à la page suivante / continued on next page ▶

FORMULAIRE DE COMMANDE
ORDER FORM

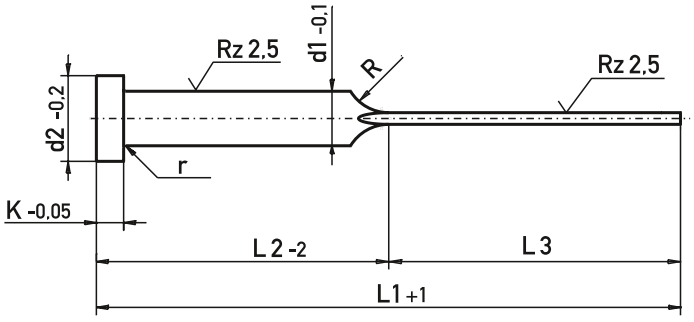

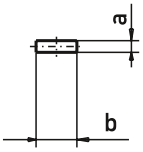

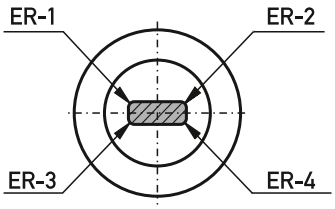

ER = rayon d'angle/corner radius

b	a	L1	L2	L3	d1	d2	K	ER-1	ER-2	ER-3	ER-4	Gravure/Marking	Quantité/Qty.
Remarques, par exemple en cas de solutions individuelles différentes selon les postes/Remarks, e.g. in case of differing individual solutions between the items													
Remarques, par exemple en cas de solutions individuelles différentes selon les postes/Remarks, e.g. in case of differing individual solutions between the items													
Remarques, par exemple en cas de solutions individuelles différentes selon les postes/Remarks, e.g. in case of differing individual solutions between the items													
Remarques, par exemple en cas de solutions individuelles différentes selon les postes/Remarks, e.g. in case of differing individual solutions between the items													
Remarques, par exemple en cas de solutions individuelles différentes selon les postes/Remarks, e.g. in case of differing individual solutions between the items													

SPÉCIFICATIONS D'ÉVENTATION • SPECIFICATIONS VENTING

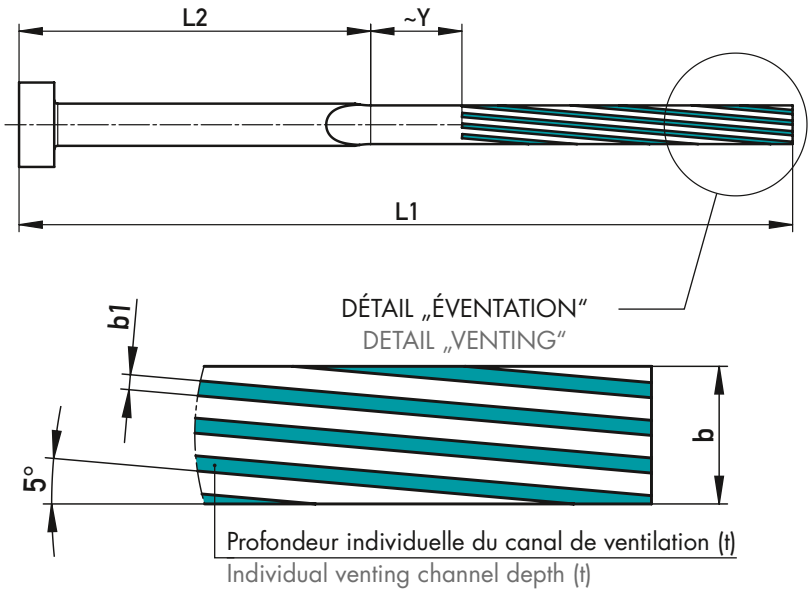

Largeur de la lame Blade width	Canaux d'éventation Venting channels		
b	b1	Y	Nombre par face Number per side
1,8	0,5	12	2
2,0	0,5	11	2
2,3	0,5	12	2
2,8	0,5	13	3
3,0	0,5	13	3
3,3	0,5	15	3
3,5	0,5	13	3
3,8	0,5	15	4
4,0	0,5	13	4
4,5	0,5	16	4
5,0	0,5	15	5
5,5	0,6	16	4
6,5	0,6	17	4
7,5	0,6	19	5
8,0	0,6	16	5
8,5	0,6	18	5
9,5	0,6	21	6
10,5	0,6	21	7
11,5	0,6	23	7
12,0	0,6	19	8
15,5	0,6	27	10
16,0	0,6	21	10
18,0	0,6	25	12

Veuillez envoyer le formulaire rempli à sales@knarr.com ou par fax au +49 9252 9993-33
Please send the completed form to sales@knarr.com or by fax to +49 9252 9993-33