MODULO D'ORDINE
ORDER FORM

KNARR

TIPO • TYPE

◯ Richiesta/Request ◯ Ordine/Order

CONTATTI • CONTACT

Azienda / Company _____
Via, n. / Street, No. _____
CAP / Post code _____
Città / City _____
Referente / Contact person _____
Telefono / Phone _____
E-mail _____
Numero d'ordine/di richiesta / Order number/Request number _____

TIPO • TYPE

◯ Espulsore lamellare speciale con raggio
Special flat ejector with corner radii
Tol.: a/b: -0,005/-0,015; ER +0,02

◯ Espulsore lamellare speciale senza raggio
Special flat ejector without corner radii
Tol.: a/b: -0,005/-0,015

◯ Espulsore lamellare speciale di precisione con raggio
Precision special flat ejector with corner radii
Tol.: a/b: -0,005/-0,015; ER +0,005/+0,01

MATERIALE • MATERIAL

◯ ~1.2067
Corpo/Shaft ~60 HRC • Testa/Head ~45 HRC

◯ ~1.3343
Corpo/Shaft ~60 HRC • Testa/Head ~45 HRC

◯ ~1.2343/1.2344
Superficie/Surface ~950 HV • Anima/Core ~45 HRC
Possibile solo con espulsori lamellari speciali senza raggi
Only available for special flat ejectors without corner radii

◯ ~1.2343
Corpo/Shaft ~53 HRC • Testa/Head ~45 HRC

SOLUZIONI PERSONALIZZABILI • INDIVIDUAL SOLUTIONS

☐ Ventilazione/Venting (Per i dettagli, vedere pagina 2/For details see p. 2)
Profondità del canale di ventilazion t/Venting channel depth t*:
— Selezionare/please select —

Selezione delle superfici/Choice of sides:
◯ 1 ◯ 2
◯ 3** ◯ 4**

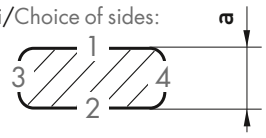

*Tol.: ±0,003 **a ≥ 3 mm

☐ Incisione/Marking
◯ Corpo/Shaft ◯ Testa – superficie frontale/Head – front face
◯ Testa – superficie laterale/Head – lateral surface area
Si prega di inserire l'incisione desiderata nella tabella.
Please enter the desired engraving in the table.

☐ Rivestimento DLC/DLC coating
Spessore del rivestimento/layer thickness: ~2 µ

☐ Sistema anti-rotazione/Anti-twist-lock

◯ 
secondo lo Standard/
acc. to standard 39111

◯ 
secondo lo Standard/
acc. to standard VS37111

◯ 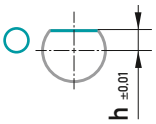

h= _____ mm

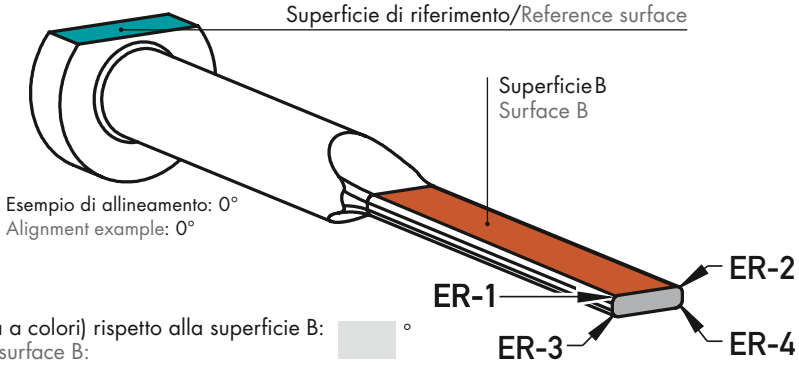

Esempio di allineamento: 0°
Alignment example: 0°

Allineamento della superficie di riferimento (evidenziata a colori) rispetto alla superficie B: _____ °
Alignment of the reference surface (marked in colour) to surface B:

Esempi di allineamento:
Alignment examples:


ER = raggio/corner radius

11/2026

Continua alla pagina successiva / continued on next page ▶

MODULO D'ORDINE
ORDER FORM

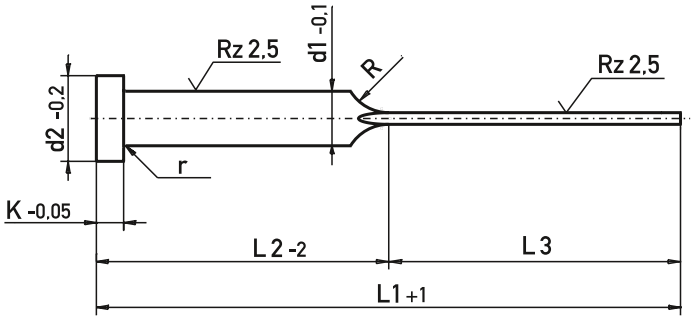

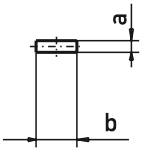

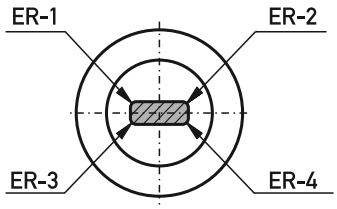

ER = raggio/corner radius

b	a	L1	L2	L3	d1	d2	K	ER-1	ER-2	ER-3	ER-4	Incisione / Marking	Quantità / Qty.
Note, ad esempio in caso di soluzioni individuali diverse tra le varie voci/Remarks, e.g. in case of differing individual solutions between the items													
Note, ad esempio in caso di soluzioni individuali diverse tra le varie voci/Remarks, e.g. in case of differing individual solutions between the items													
Note, ad esempio in caso di soluzioni individuali diverse tra le varie voci/Remarks, e.g. in case of differing individual solutions between the items													
Note, ad esempio in caso di soluzioni individuali diverse tra le varie voci/Remarks, e.g. in case of differing individual solutions between the items													
Note, ad esempio in caso di soluzioni individuali diverse tra le varie voci/Remarks, e.g. in case of differing individual solutions between the items													

SPECIFICHE TECNICHE DI VENTILAZIONE • SPECIFICATIONS VENTING

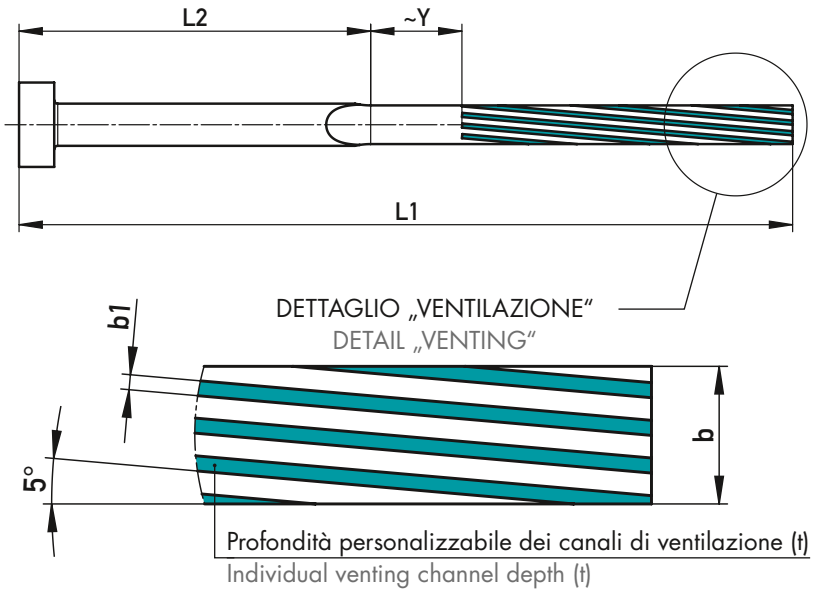

Larghezza lama Blade width	Canali di ventilazione Venting channels		
b	b1	Y	Numero per lato Number per side
1,8	0,5	12	2
2,0	0,5	11	2
2,3	0,5	12	2
2,8	0,5	13	3
3,0	0,5	13	3
3,3	0,5	15	3
3,5	0,5	13	3
3,8	0,5	15	4
4,0	0,5	13	4
4,5	0,5	16	4
5,0	0,5	15	5
5,5	0,6	16	4
6,5	0,6	17	4
7,5	0,6	19	5
8,0	0,6	16	5
8,5	0,6	18	5
9,5	0,6	21	6
10,5	0,6	21	7
11,5	0,6	23	7
12,0	0,6	19	8
15,5	0,6	27	10
16,0	0,6	21	10
18,0	0,6	25	12

La preghiamo di inviare il modulo compilato all'indirizzo sales@knarr.com o via fax al numero +49 9252 9993-33
Please send the completed form to sales@knarr.com or by fax to +49 9252 9993-33