FORMULAR DE COMANDĂ
ORDER FORM

KNARR

TIP • TYPE

○ Cerere/Request ○ Comandă/Order

CONTACT

Companie / Company _____

Stradă, nr. / Street, No. _____

Cod poștal / Post code _____

Oraș / City _____

Persoană de contact / Contact person _____

Telefon / Phone _____

E-mail _____

Număr de comandă/de cerere / Order number/Request number _____

TIP • TYPE

○ Aruncător lamelar special cu raze pe muchii
Special flat ejector with corner radii
Tol.: a/b: -0,005/-0,015; ER +0,02

○ Aruncător lamelar special fără raze pe muchii
Special flat ejector without corner radii
Tol.: a/b: -0,005/-0,015

○ Aruncător lamelar de precizie special cu raze pe muchii
Precision special flat ejector with corner radii
Tol.: a/b: -0,005/-0,015; ER +0,005/+0,01

MATERIAL

○ ~1.2067
Tijă/Shaft ~60 HRC • Cap/Head ~45 HRC

○ HSS ~1.3343
Tijă/Shaft ~60 HRC • Cap/Head ~45 HRC

○ ~1.2343/1.2344
Suprafață/Surface ~950 HV • Miez/Core ~45 HRC
Este posibil numai în cazul aruncătorilor lamelari speciali, fără raze pe muchii/Only available for special flat ejectors without corner radii

○ ~1.2343
Tijă/Shaft ~53 HRC • Cap/Head ~45 HRC

SOLUȚII PERSONALIZATE • INDIVIDUAL SOLUTIONS

☐ Aerisire/Venting (Pentru detalii, consultați pagina 2/For details see p. 2)
Adâncimea canalului de aerisire t/Venting channel depth t*:
— Vă rugăm să selectați/please select -

Selectarea suprafețelor/Choice of sides:
○ 1 ○ 2
○ 3** ○ 4**

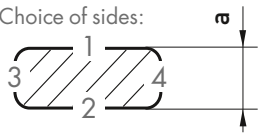

*Tol.: ±0,003 **a ≥ 3 mm

☐ Gravură/Marking
○ Tijă/Shaft ○ Cap – suprafața frontală/Head – front face
○ Cap – suprafața laterală/Head – lateral surface area
Vă rugăm să introduceți gravura dorită în tabel.
Please enter the desired engraving in the table.

☐ Acoperire DLC/DLC coating
Grosime strat/layer thickness: ~2 µ

☐ Siguranță anti-răsucire/Anti-twist-lock

○ 
conform standardului 39111
acc. to standard 39111

○ 
conform standardului 39111
acc. to standard VS37111

○ 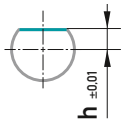

h= _____ mm

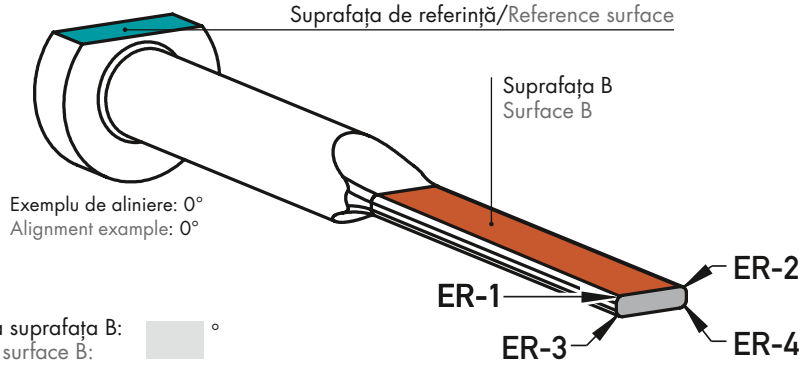

Exemplu de aliniere: 0°
Alignment example: 0°

Alinierea suprafeței de referință (marcată cu culoare) la suprafața B: _____ °
Alignment of the reference surface (marked in colour) to surface B:

Exemple de aliniere:
Alignment examples:


ER = Cu rază pe muchii/corner radius

11/2026

Continuare pe pagina următoare / continued on next page ▶

FORMULAR DE COMANDĂ
ORDER FORM

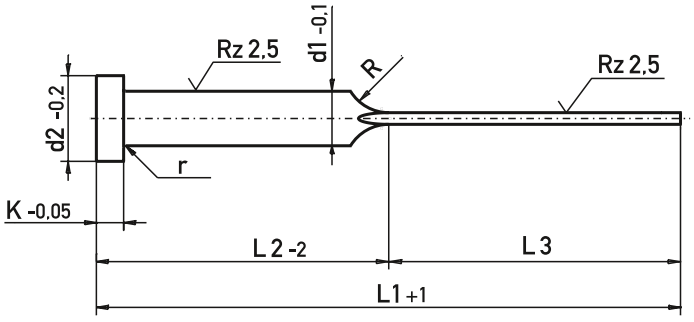

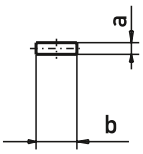

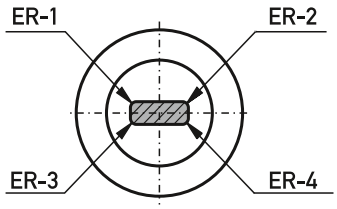

ER = Cu rază pe muchii/corner radius

b	a	L1	L2	L3	d1	d2	K	ER-1	ER-2	ER-3	ER-4	Gravură Marking	Număr bucăți Qty.
Observații, de exemplu în cazul unor soluții individuale diferite între poziții/Remarks, e.g. in case of differing individual solutions between the items													
Observații, de exemplu în cazul unor soluții individuale diferite între poziții/Remarks, e.g. in case of differing individual solutions between the items													
Observații, de exemplu în cazul unor soluții individuale diferite între poziții/Remarks, e.g. in case of differing individual solutions between the items													
Observații, de exemplu în cazul unor soluții individuale diferite între poziții/Remarks, e.g. in case of differing individual solutions between the items													
Observații, de exemplu în cazul unor soluții individuale diferite între poziții/Remarks, e.g. in case of differing individual solutions between the items													

SPECIFICAȚII AERISIRE • SPECIFICATIONS VENTING

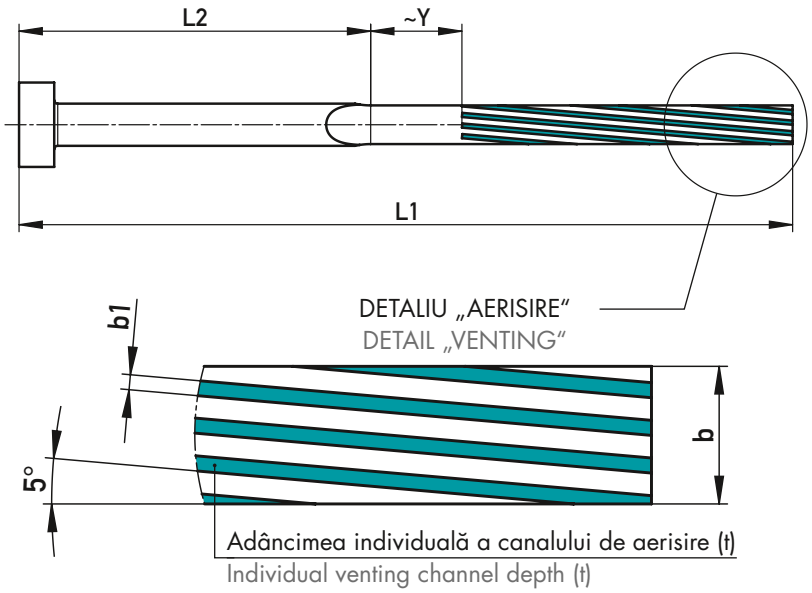

Lățimea lamei Blade width	Canale de aerisire Venting channels		
b	b1	Y	Număr pe fiecare parte Number per side
1,8	0,5	12	2
2,0	0,5	11	2
2,3	0,5	12	2
2,8	0,5	13	3
3,0	0,5	13	3
3,3	0,5	15	3
3,5	0,5	13	3
3,8	0,5	15	4
4,0	0,5	13	4
4,5	0,5	16	4
5,0	0,5	15	5
5,5	0,6	16	4
6,5	0,6	17	4
7,5	0,6	19	5
8,0	0,6	16	5
8,5	0,6	18	5
9,5	0,6	21	6
10,5	0,6	21	7
11,5	0,6	23	7
12,0	0,6	19	8
15,5	0,6	27	10
16,0	0,6	21	10
18,0	0,6	25	12

Vă rugăm să trimiteți formularul completat la sales@knarr.com sau prin fax la +49 9252 9993-33
Please send the completed form to sales@knarr.com or by fax to +49 9252 9993-33