FORMULAIRE DE COMMANDE
ORDER FORM

KNARR

TYPE

◯ Demande/Request ◯ Commande/Order

CONTACT

Entreprise / Company _____

Rue, n° / Street, No. _____

Code postal / Post code _____

Ville / City _____

Interlocuteur / Contact person _____

Téléphone / Phone _____

E-mail _____

Numéro de commande/de demande / Order number/Request number _____

MATÉRIAU • MATERIAL

◯ ~1.2067
Tige/Shaft ~60 HRC
Tête/Head ~45 HRC

◯ HSS ~1.3343
Tige/Shaft ~60 HRC
Tête/Head ~45 HRC

◯ ~1.2343/1.2344
Surface ~950 HV
Noyau/Core ~45 HRC

◯ ~1.2343
Tige/Shaft ~53 HRC
Tête/Head ~45 HRC

SOLUTIONS PERSONNALISÉES • INDIVIDUAL SOLUTIONS

☐ Éventation / Venting

Profondeur du canal d'éventation t/Venting channel depth t:*

— Veuillez sélectionner/please select —

*Tol.: ±0,003

d1	≥Y	Nombre n – de canaux d'éventation Number n – Venting channels
0,6–4	15	3

☐ Gravure / Marking

◯ Tige/Shaft ◯ Tête – surface frontale/Head – front face

◯ Tête – surface latérale/Head – lateral surface area

Veuillez indiquer la gravure souhaitée dans le tableau.
Please enter the desired engraving in the table.

☐ Sécurité anti-torsion/Anti-twist-lock

◯ ◯ ◯ h=

☐ Revêtement DLC/DLC coating
Épaisseur de couche/Layer thickness: ~2 µ

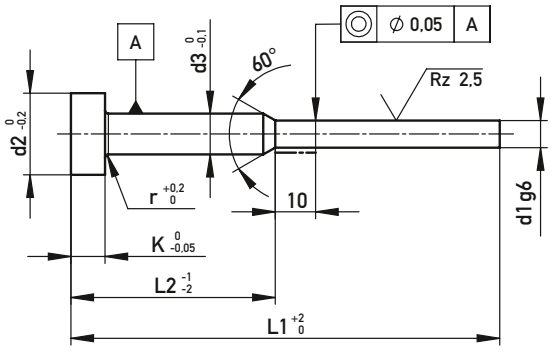

Avec éventation/With venting

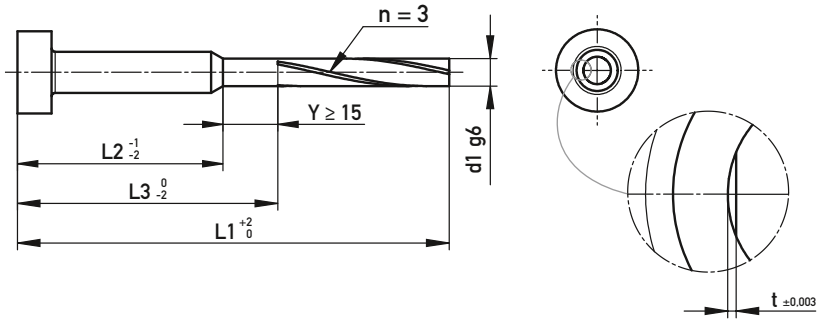

K	d1	d2	d3	L1	L2	L3*	Gravure / Marking	Quantité / Qty.

Remarques, par exemple en cas de solutions individuelles différentes selon les postes/Remarks, e.g. in case of differing individual solutions between the items

Remarques, par exemple en cas de solutions individuelles différentes selon les postes/Remarks, e.g. in case of differing individual solutions between the items

Remarques, par exemple en cas de solutions individuelles différentes selon les postes/Remarks, e.g. in case of differing individual solutions between the items

*Ne remplis la ligne L3 que si tu demandes un évent et si tu souhaites que Y>15 (standard Y ≥ 15) / Only fill in L3 if venting and Y > 15 is desired (standard: Y ≥ 15)

Veuillez envoyer le formulaire rempli à sales@knarr.com ou par fax au +49 9252 9993-33
Please send the completed form to sales@knarr.com or by fax to +49 9252 9993-33