MODULO D'ORDINE
ORDER FORM

KNARR

TIPO • TYPE

○ Richiesta/Request ○ Ordine/Order

CONTATTI • CONTACT

Azienda / Company _____
Referente / Contact person _____
Via, n. / Street, No. _____
Telefono / Phone _____
CAP / Post code _____
E-mail _____
Città / City _____
Numero d'ordine/di richiesta / Order number/Request number _____

MATERIALE • MATERIAL

○ ~1.2067
Corpo/Shaft ~60 HRC
Testa/Head ~45 HRC

○ HSS ~1.3343
Corpo/Shaft ~60 HRC
Testa/Head ~45 HRC

○ ~1.2343/1.2344
Superficie/Surface ~950 HV
Anima/Core ~45 HRC

○ ~1.2343
Corpo/Shaft ~53 HRC
Testa/Head ~45 HRC

SOLUZIONI PERSONALIZZATE • INDIVIDUAL SOLUTIONS

☐ Ventilazione/Venting

Profondità del canale di ventilazione t/Venting channel depth t:*

— Selezionare/please select —

*Tol.: ±0,003

d1	≥Y	n (Numero dei canali di sfiato) n (Number of venting channels)
0,6–4	15	3

☐ Incisione/Marking

○ Corpo/Shaft ○ Testa – superficie frontale/Head – front face
○ Testa – superficie laterale/Head – lateral surface area

Si prega di inserire l'incisione desiderata nella tabella.
Please enter the desired engraving in the table.

☐ Sistema anti-rotazione/Anti-twist-lock

○ ○ ○ h= h

☐ Rivestimento DLC / DLC coating
Spessore del rivestimento/layer thickness: ~2 µ

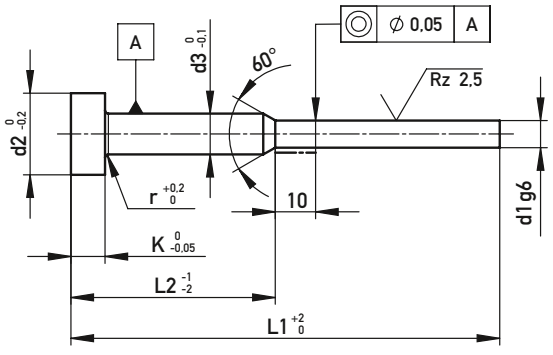

Con ventilazione/With venting

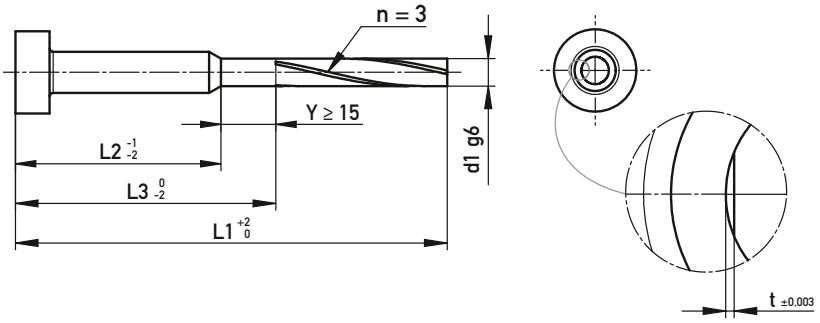

K	d1	d2	d3	L1	L2	L3*	Incisione / Marking	Quantità / Qty.

Note, ad esempio in caso di soluzioni individuali diverse tra le varie voci/Remarks, e.g. in case of differing individual solutions between the items

Note, ad esempio in caso di soluzioni individuali diverse tra le varie voci/Remarks, e.g. in case of differing individual solutions between the items

Note, ad esempio in caso di soluzioni individuali diverse tra le varie voci/Remarks, e.g. in case of differing individual solutions between the items

*Compilare L3 solo se è richiesta la ventilazione e si desidera Y > 15 (standard Y ≥ 15) / Only fill in L3 if venting and Y > 15 is desired (standard: Y ≥ 15)

La preghiamo di inviare il modulo compilato all'indirizzo sales@knarr.com o via fax al numero +49 9252 9993-33
Please send the completed form to sales@knarr.com or by fax to +49 9252 9993-33