FORMULARZ ZAMÓWIENIA
ORDER FORM

KNARR

TYP • TYPE

◯ Zapytanie/Request ◯ Zamówienie/Order

KONTAKT • CONTACT

Firma / Company _____

Ulica, nr / Street, No. _____

Kod pocztowy / Post code _____

Miejscowość / City _____

Osoba kontaktowa / Contact person _____

Telefon / Phone _____

E-mail _____

Numer zamówienia/zapytania / Order number/Request number _____

MATERIAŁ • MATERIAL

◯ ~1.2067
Trzon/Shaft ~60 HRC
Głowica/Head ~45 HRC

◯ HSS ~1.3343
Trzon/Shaft ~60 HRC
Głowica/Head ~45 HRC

◯ ~1.2343/1.2344
Powierzchnia/Surface ~950 HV
Rdzeń/Core ~45 HRC

◯ ~1.2343
Trzon/Shaft ~53 HRC
Głowica/Head ~45 HRC

ROZWIĄZANIA INDYWIDUALNE • INDIVIDUAL SOLUTIONS

☐ Odpowietrzanie/Venting

Głębokość kanału odpowietrzającego t/Venting channel depth t:*

— Proszę wybrać/please select —

*Tolerancja/Tolerance: ±0,003

d1	≥Y	Liczba n – kanałów odpowietrzających Number n – Venting channels
0,6–4	15	3

☐ Grawerowanie/Marking

◯ Trzon/Shaft ◯ Główka – powierzchnia czołowa/Head – front face

◯ Główka – powierzchnia trzpienia/Head – lateral surface area

Proszę wpisać żądany tekst grawerowania w tabeli.
Please enter the desired engraving in the table.

☐ Zabezpieczenie przed przekręceniem/Anti-twist-lock

◯ ◯ ◯ h=

☐ Powłoka DLC/DLC coating
Grubość powłoki/layer thickness: ~2 µ

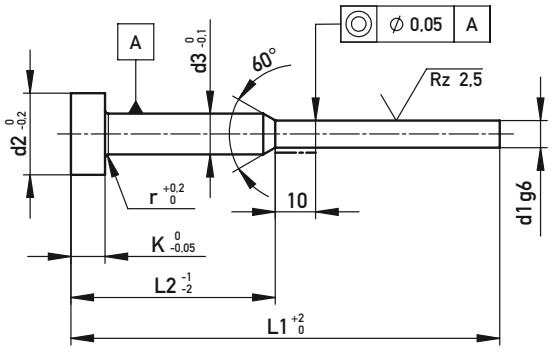

Z odpowietrzeniem /With venting

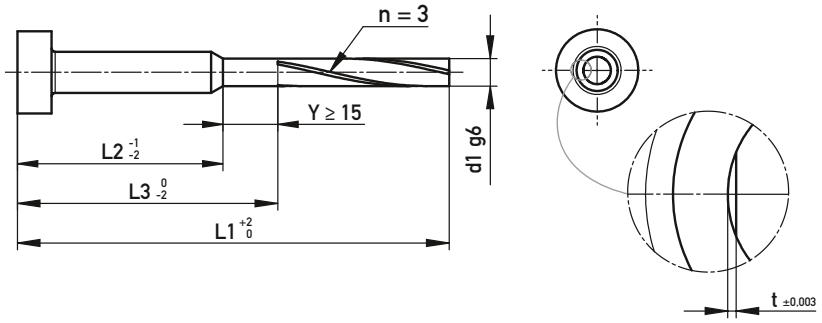

K	d1	d2	d3	L1	L2	L3*	Grawerowanie / Marking	Ilość sztuk / Qty.

Uwagi, np. w przypadku różnic w indywidualnych rozwiązaniach między poszczególnymi pozycjami/Remarks, e.g. in case of differing individual solutions between the items

Uwagi, np. w przypadku różnic w indywidualnych rozwiązaniach między poszczególnymi pozycjami/Remarks, e.g. in case of differing individual solutions between the items

Uwagi, np. w przypadku różnic w indywidualnych rozwiązaniach między poszczególnymi pozycjami/Remarks, e.g. in case of differing individual solutions between the items

*Pole L3 należy wypełnić tylko wtedy, gdy wymagane jest odpowietrzenie i pożądane jest Y > 15 (standard Y ≥ 15) / Only fill in L3 if venting and Y > 15 is desired (standard: Y ≥ 15)

Prosimy o przesłanie wypełnionego formularza na adres vertrieb@knarr.com lub faksem na numer +49 9252 9993-33
Please send the completed form to sales@knarr.com or by fax to +49 9252 9993-33