FORMULAR DE COMANDĂ
ORDER FORM

KNARR

TIP • TYPE

◯ Cerere/Request ◯ Comandă/Order

CONTACT

Companie / Company _____

Persoană de contact / Contact person _____

Stradă, nr. / Street, No. _____

Telefon / Phone _____

Cod poștal / Post code _____

E-mail _____

Oraș / City _____

Număr de comandă/de cerere / Order number/Request number _____

MATERIAL

◯ ~1.2067
Tijă/Shaft ~60 HRC
Cap/Head ~45 HRC

◯ HSS ~1.3343
Tijă/Shaft ~60 HRC
Cap/Head ~45 HRC

◯ ~1.2343/1.2344
Suprafață/Surface ~950 HV
Miez/Core ~45 HRC

◯ ~1.2343
Tijă/Shaft ~53 HRC
Cap/Head ~45 HRC

SOLUȚII PERSONALIZATE • INDIVIDUAL SOLUTIONS

☐ Ventilare/Venting

Adâncimea canalului de aerisire t/Venting channel depth t:*

— Vă rugăm să selectați/please select —

*Tol.: ±0,003

d1	≥Y	Numărul n – caneluri de aerisire Number n – Venting channels
0,6–4	15	3

☐ Gravură/Marking

◯ Tijă/Shaft ◯ Cap – suprafața frontală/Head – front face

◯ Cap – suprafața laterală/Head – lateral surface area

Vă rugăm să introduceți gravura dorită în tabel.
Please enter the desired engraving in the table.

☐ Sigurantă anti-răsucire/Anti-twist-lock

◯ ◯ ◯ h=

☐ Acoperire DLC/DLC coating
Grosime strat/layer thickness: ~2 µ

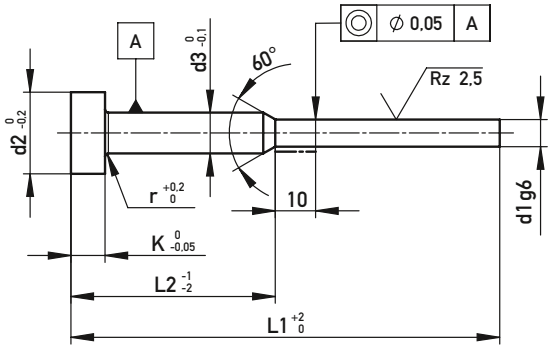

Cu aerisire/With venting

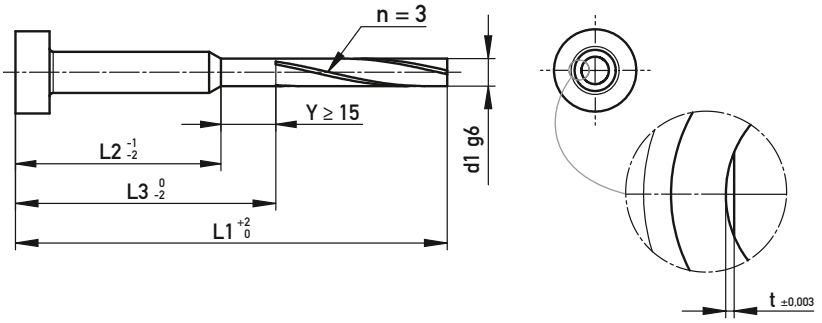

K	d1	d2	d3	L1	L2	L3*	Gravură / Marking	Număr bucăți / Qty.

Observații, de exemplu în cazul unor soluții individuale diferite între poziții/Remarks, e.g. in case of differing individual solutions between the items

Observații, de exemplu în cazul unor soluții individuale diferite între poziții/Remarks, e.g. in case of differing individual solutions between the items

Observații, de exemplu în cazul unor soluții individuale diferite între poziții/Remarks, e.g. in case of differing individual solutions between the items

*Completați L3 numai dacă este necesară aerisirea și se dorește Y > 15 (standard Y ≥ 15) / Only fill in L3 if venting and Y > 15 is desired (standard: Y ≥ 15)

Vă rugăm să trimiteți formularul completat la sales@knarr.com sau prin fax la +49 9252 9993-33
Please send the completed form to sales@knarr.com or by fax to +49 9252 9993-33